Automat Bramy Skrzydłowej

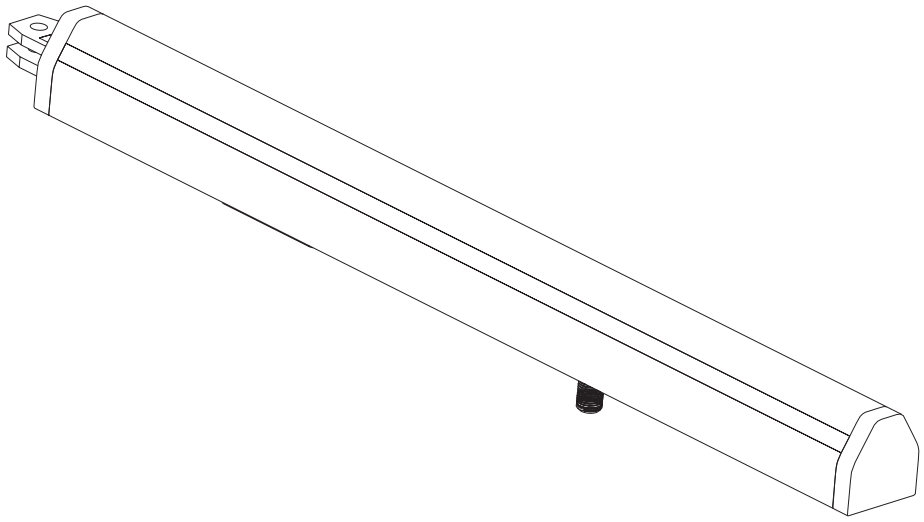

SX 100

Instrukcja instalacji

CE

POLSKI

UWAGI OGÓLNE DOTYCZĄCE BEZPIECZEŃSTWA

1) UWAGA! W celu zapewnienia bezpieczeństwa ludzi należy przeczytać niniejszą instrukcję. Nieprawidłowa instalacja i/lub niewłaściwe użytkowanie może wyrządzić poważne szkody.
2) Przed rozpoczęciem instalacji zapoznaj się z niniejszą instrukcją.
3) Nie pozostawiaj żądnych opakowań po produkcie w zasięgu dzieci ponieważ materiały te mogą stanowić dla nich potencjalne źródło zagrożenia.
4) Zachowaj niniejszą instrukcję.
5) Ten produkt został zaprojektowany i zbudowany wyłącznie do użytku wskazanego w tej dokumentacji. Każde inne zastosowanie, które nie zostało tu wyraźnie wskazane, może negatywnie wpłynąć na dobry stan / działanie produkt i / lub może być źródłem niebezpieczeństwa.
6) Odrzucamy wszelką odpowiedzialność wynikającą z niewłaściwego użytkowania lub użytkowania innego niż ten, dla którego przewidziano automatyczną bramę otwierającą.
7) Nie instaluj urządzenia w atmosferze wybuchowej; obecność łatwopalnego gazu lub opary stanowią poważne zagrożenie dla bezpieczeństwa.
8) Części mechaniczne muszą być zgodne z normami EN12604 i EN12605.
9) Nie ponosimy odpowiedzialności za niezachowanie Dobrej Techniki w konstrukcji elementów zamykających, które mają być zmotoryzowane, ani za jakiekolwiek informacje, które mogą wystąpić podczas użytkowania.
10) Instalacja musi być zgodna z normami EN12453 i EN12445. Poziom bezpieczeństwa zautomatyzowanego systemu musi wynosić C + D.
11) Przed przystąpieniem do jakiejkolwiek pracy w systemie, należy odciąć zasilanie.
12) Główny zasilacz zautomatyzowanego systemu musi być wyposażony w wyłącznik wielobiegunowy o rozstawie styków wynoszącym 3 mm lub więcej. Zaleca się stosowanie wyłącznika termicznego 6A z wyłącznikiem wielobiegunowym.
13) Make sure that the earthing system is perfectly constructed, and connect metal parts of the means of the closure to it.
14) Urządzenie zabezpieczające (norma EN 12978) chroni przed wszelkim niebezpieczeństwem, takim jak ruch mechaniczny (zgniatanie, przeciąganie i ścinanie).
15) Do każdego systemu zaleca się stosowanie co najmniej jednego wskaźnika świetlnego, jak również znak ostrzegawczy odpowiednio zabezpieczony do konstrukcji ramy, oprócz urządzeń wymienionych w pkt 14.
16) Odrzucamy wszelką odpowiedzialność za bezpieczeństwo i efektywność działania zautomatyzowanego systemu, jeśli użyte zostaną komponenty systemowe, które nie są przez nas produkowane.
17) Do konserwacji używaj wyłącznie oryginalnych części wykonanych przez nas.
18) W żaden sposób nie modyfikuj komponentów zautomatyzowanego systemu.
19) Instalator powinien dostarczyć wszelkie informacje dotyczące ręcznej obsługi systemu w nagłych wypadkach i powinien przekazać użytkownikowi ostrzeżenie zawarte w podręczniku dołączonym do produktu.
20) Nie pozwalaj dzieciom i dorosłym przebywać w pobliżu produktu podczas jego pracy.
21) Piloty i inne generatory impulsów należy trzymać z dala od dzieci, aby zapobiec przypadkowemu uruchomieniu zautomatyzowanego systemu.
22) Przejście przez bramę jest dozwolone tylko wtedy, gdy brama jest całkowicie otwarta.
23) Użytkownik nie może sam podejmować jakichkolwiek napraw lub bezpośrednich działań na urządzeniu.

1.OPIS PRODUKTU

SX 100 automated system for swing gates comprises an electromechanical operator which drives the gate leaves by means of a worm screw. The SX 100 operator is irreversible and locks mechanically when the motor is not in use, there for a lock does not need to be fitted.

UWAGA:

- The SX 100automated system was designed and manufactured to control access of vehicles. Avoid any other use
- whatever. The control systems must be installed at a minimum height of 1.5m from the ground surface and not interfere
- with the mobile parts.
- Command pulses must be given from sites where you can see the gate. Use transmitters only if you can see the gate.

1.1 Cechy urządzenia:

- This product is configured with an advanced automation control system, allowing many years of fault-free, easy and safe operation.
- This product adopts advanced driving mode and most suitable driving system, eliminating safety hazards.
- This uses a DC motor with low noise.
- This product features fully automated soft start and shutdown, and stable and quiet operation.
- This system is provided with obstacle detection, stopping and backing functions to protect nearby personnel and property.
- This product is configured with internal interfaces of complete functions and plug-and-play operation.
- This product has most prevailing outline structural design.
- External parts of this product are elaborately treated to prevent accidental injury due to touching.
- This product has elaborately designed installation structure to facilitate installation.
- This product has elaborately designed internal structure to facilitate maintenance.

1.2 Budowa i wymiary siłownika:

1.2.1 Wymiary siłownika:

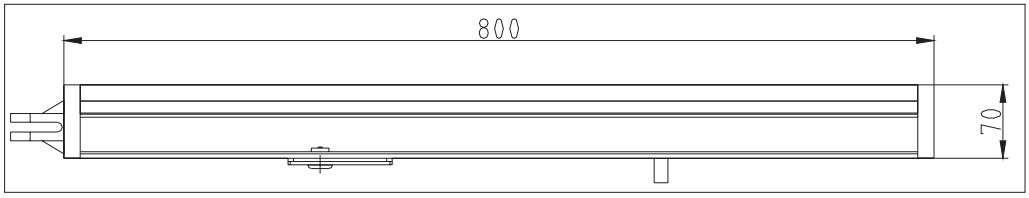

fig.01

1.2.2 Budowa siłownika: (fig.02)

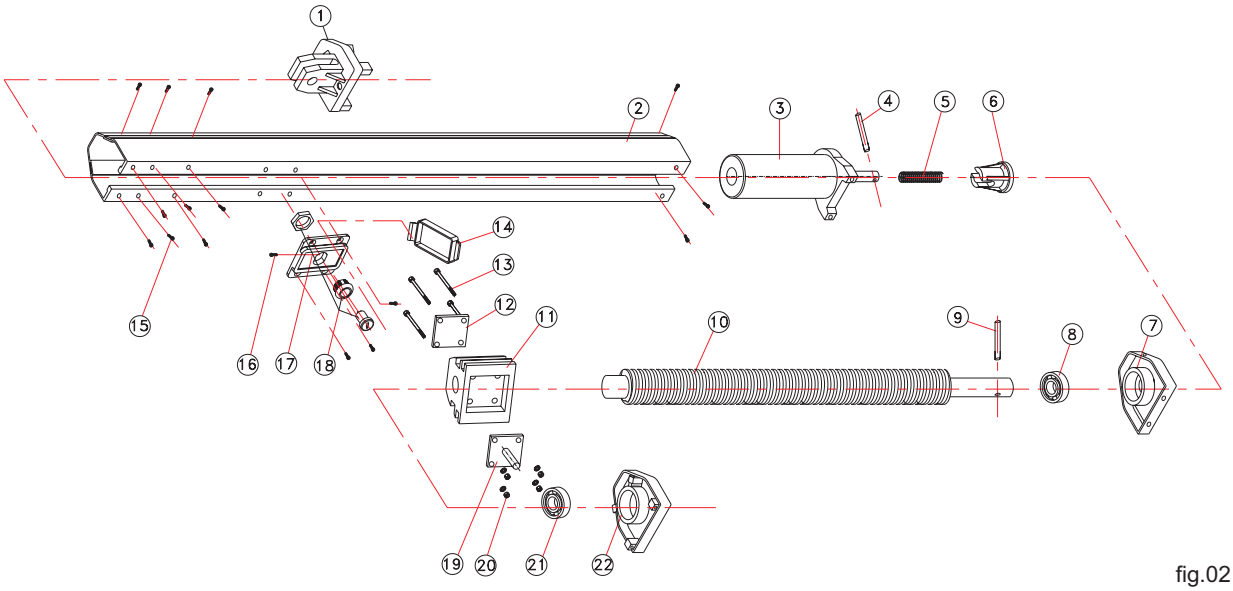

fig.02

1. Rear bracket 2. External arm 3. Motor 4. Pin 5. Spring 6. Arm 7. Dish 8. Dish
9. Bearing 10. Wormscrew 11. Bearing 12. Downboard 13. Longscrew 14. Lockcover 15. Screw 16. Screw
17. Lockboard 18. Lock 19. Upboard 20. Screw 21. Bearing 22. Front fitting

2. Dane techniczne

TECHNICAL SPECIFICATIONS	ELEGANT 2
Power supply (V)	230V~50Hz
Motor power supply (V)	DC 12V
Power (W)	12W
Thrust (daN)	400N
Current (A)	2A
Speed (m/sec)	0.18m/s
Travel (mm)	400mm
Leaf weight max.(Kg)	200Kg
Protection class	IP54
Working temperature	>-20ºC, <50ºC

3. Narzędzia niezbędne do montażu (*brak w zestawie)

There are some operating tools before installation as follow: (fig.03)

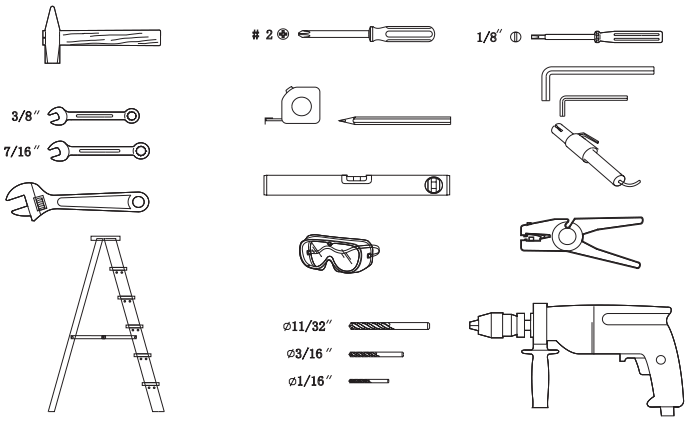

fig.03

4. Zawartość zestawu

You must check the operator packing before the installation of the automated system. (fig.04)

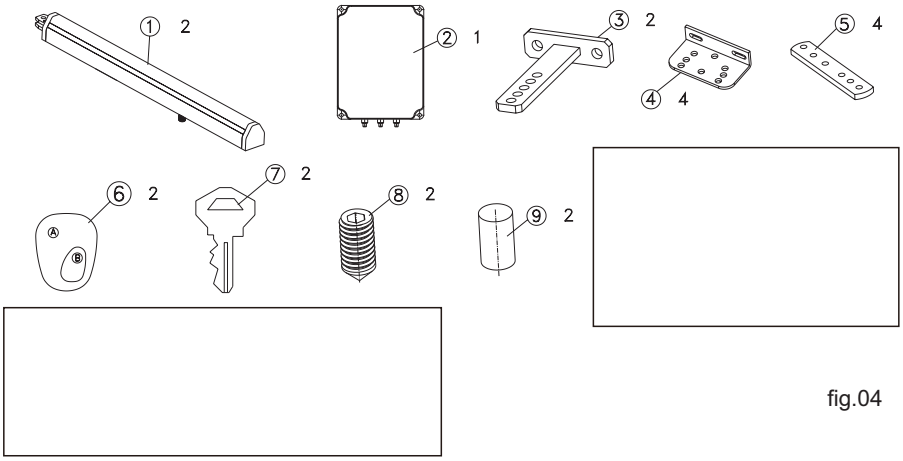

fig.04

NO	NAME	AMOUNT	NO	NAME	AMOUNT
1	Gearmotor	2	8	Screw	1
2	Control Box	1	9	Pin	1
3	Door Bracket	1			
4	Wall Bracket	1			
5	Rear Bracket	2			
6	Remote Control	2			
7	Key	2			

5. MONTAŻ

5.1 Pre-installation checks

ATTENTION:

To ensure a correct operation of the automated system, make sure the following requirements are observed as for the gate structure (existing or to be realised)

- The leaf must be fixed firmly on the hinges to the pillars and must not be flexible during the movement
- Rotating gate shall be solid wood gate, metal gate or glass aluminum gate;
- Before the installation of EX 100, verify all dimension, etc.
- The mechanical parts must conform to the provision of standards EN12604 and EN12605.
- Leaf length in compliance with the operator specification.
- Sturdy and stiff structure of the leaves, suitable for automation
- Regular and uniform movement of the leaves, without any friction and dragging during the entire opening.
- Presence of an efficient earthing for electrical connection of the operator
- Rotating gate shall be two-leaf, and the stops must be added in the path.

5.2 Installation layout

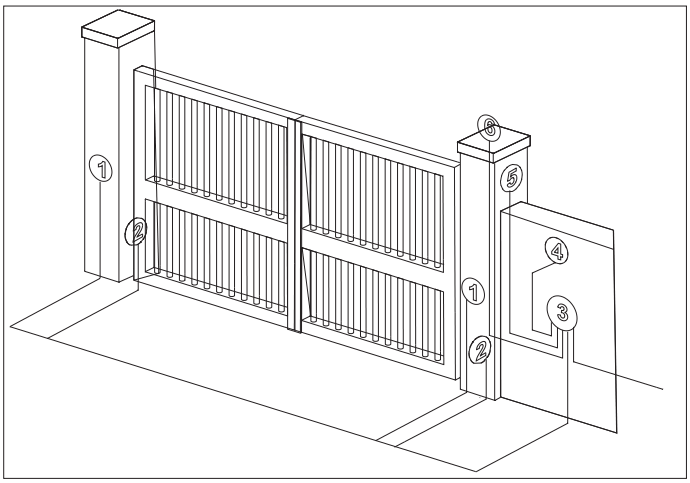

fig.05

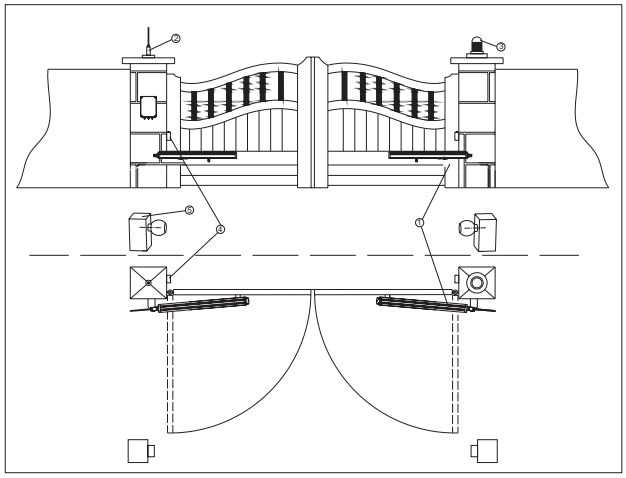

fig.06

1. Operators
2. Photocells
3. Control board
4. Key-operated push-button
5. Receiver
6. Flashing lamp

NOTE.

- Use suitable tubes and/or hoses to lay electric cables.
- To avoid any kind of interference always separate low-voltage accessories and control cables from 230V power supply cable using separate sheaths.
- If not standard layout, all equipment must be carefully selected.

5.3 Door opening angle and depth parameters

- Max. 120° for this product; if this shall be 90°, a stop must be added in the path.

angle	depth max
90°	170mm
100°	140mm
110°	40mm
120°	10mm

- Adjust opening to your preference. This left figure shows an example of such case (maximum opening angle is 90°). (fig.08)

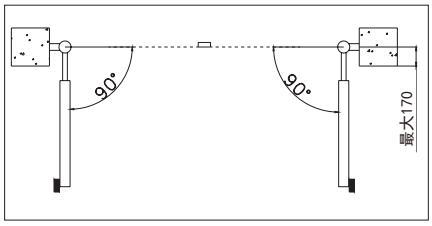

(fig.07)

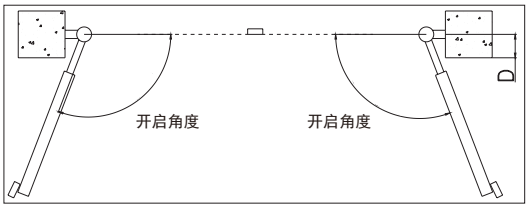

(fig.08)

5.4 Minimum installation gate opening clearance

- Rotating gate must not be in contact with wall (to avoid potential hazard); minimum clearance between gate and wall shall be 100mm to avoid injury;
- Gate opening is adjusted by stopper; stopper can be used to adjust distance between gate and wall, while adjusting opening angle. To allow max. angle of opening, make sure to treat walls.

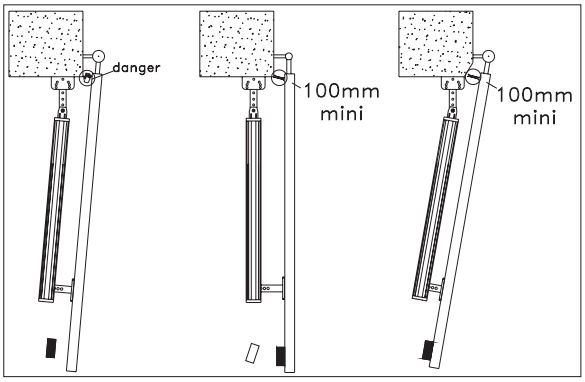

fig.09

Installation for inward opening of gate.

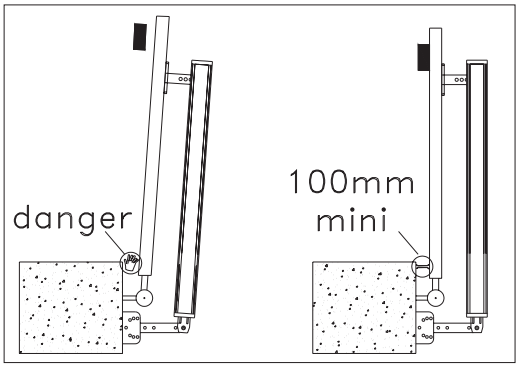

Installation for outward opening

fig.10

5.5 Minimum installation height

- This system is fully electrically driven; output is at bottom where there is potential hazard; do not get near.
- Output device of this system is at bottom and certain installation requirements apply. Bottom of compound box shall be at least 50mm to ground.

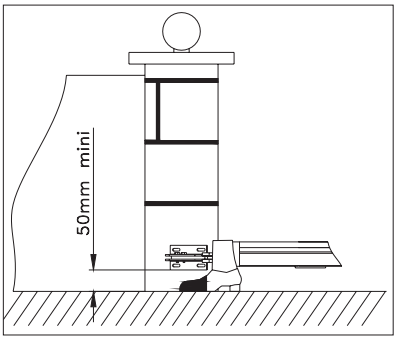

fig.11

5.6 Minimum side clearance

- System fully electrically driven. Driving arm has certain rotation radius (with potential hazard). Don't stay near.
- Driving arm has large rotation radius and certain installation requirements apply. Driving arm shall be at least 500mm to walls.

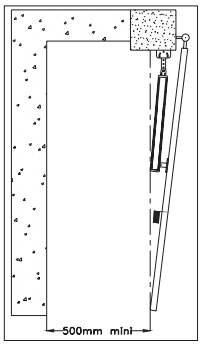

fig.12

Inward opening installation side clearance

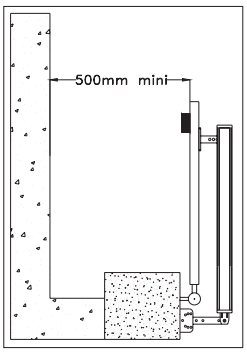

fig.13

Outward opening installation side clearance

5.7 Gate opening angle commissioning parameters

5.7.1 Installation depth D

fig.14

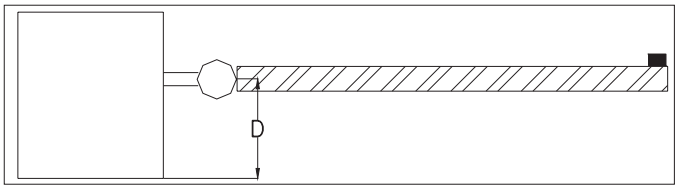

fig.15

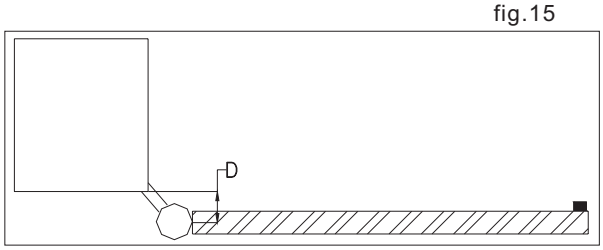

5.7.2 Installation translation distance B

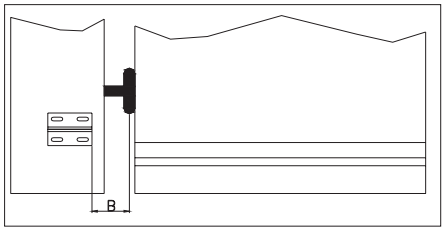

fig.16

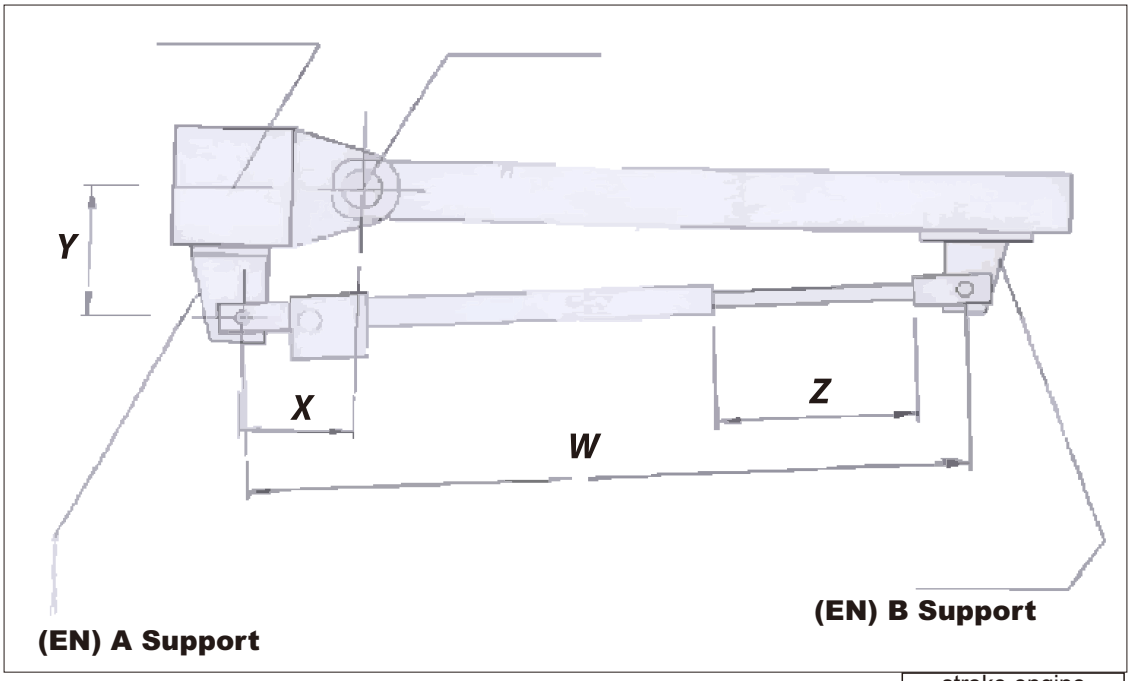

				stroke engine
ELEGANT 2	W	X	Y	Z
95º	770	150	200	400
120º	770	200	150	400

5.7.3 After fixing machine slide rod on fixing plate, use marker pen to mark on the gate. Drill holes at markings on the gate and use spare screws to lock the fixing plate.

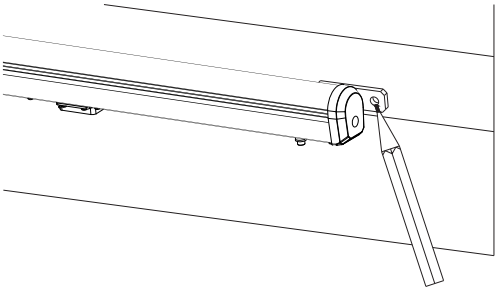

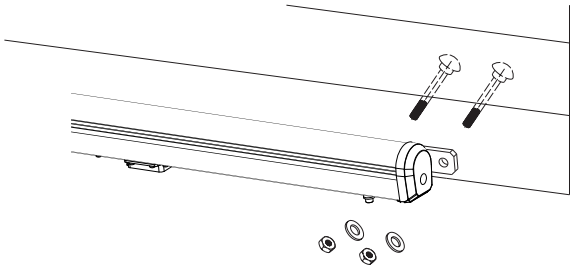

ATTENTION:

At lower part of the gate opening machine, pointed part is system clutch. In case of fault or loss of power, use key to open the clutch.

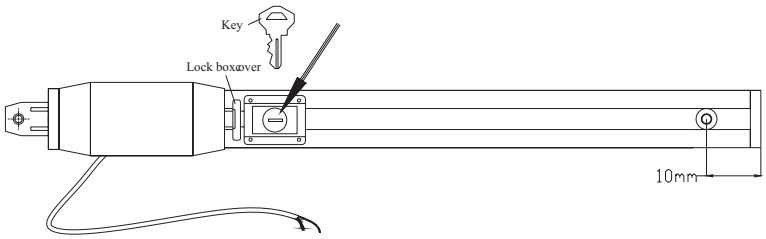

fig.29

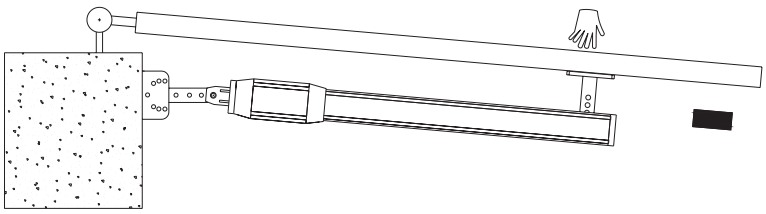

fig.30

- Before installing fixing support, drill mounting holes on wall with electric drill and embed expansion tube in wall. Then put fixing support horizontal and use screws to lock mounting plate.
- During locking of mounting plate, fixing support must be adjusted horizontal.

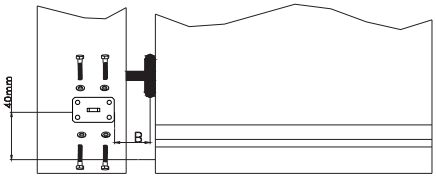

fig.35

5.7.4 Prepare gate opening machine and use a spare 12V power supply or battery to push slide rod to its position.

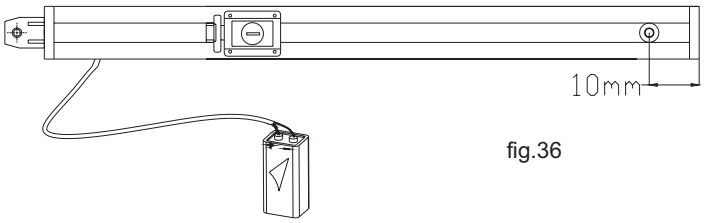

fig.36

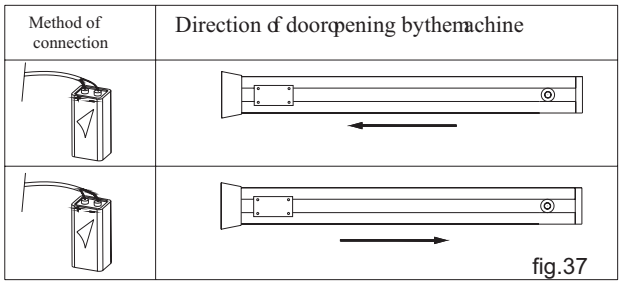

fig.37

5.7.5 According to commissioning parameters, installed fixing support on main unit of gate opening machine.

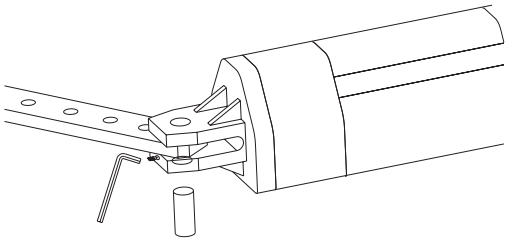

fig.38

5.7.6 After fixing machine slide rod on fixing plate, use marker pen to mark on the gate and drill holes on markings on door and use spare screws to lock fixing plate.

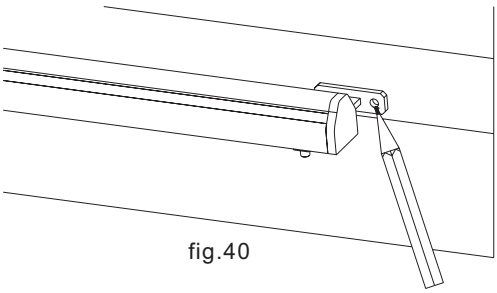

fig.40

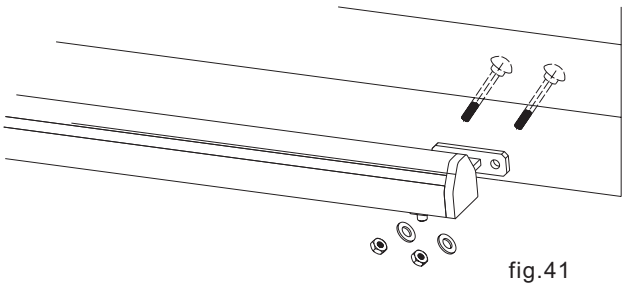

fig.41