WEAT V2 N

Ed.04/09 V41

AUTOMAT
DO BRAM DWUSKRZYDŁOWYCH

Instrukcja stanowi integralną część zestawu i nigdy nie powinna być od niego odłączana.

Ważne: PRZED PRZYSTĄPIENIEM do jakichkolwiek działań należy przeczytać w całości niniejszy dokument oraz zastosować zalecenia bezpieczeństwa.

CE

INSTRUKCJA MONTAŻU I UŻYTKOWANIA

Podłączenie do sieci elektrycznej

Połączenia elektryczne muszą być wykonane zgodnie z normami obowiązującymi w kraju, w którym jest zainstalowane urządzenie.Urządzenie powinno być zamontowane zgodnie co do norm dotyczących instalacji elektrycznych, jak również normy dotyczące ochrony osób i mienia. Należy skorzystać z pomocy wykwalifikowanej osoby bądź serwisu podczas podłączania urzadzenia do sieci elektrycznej.

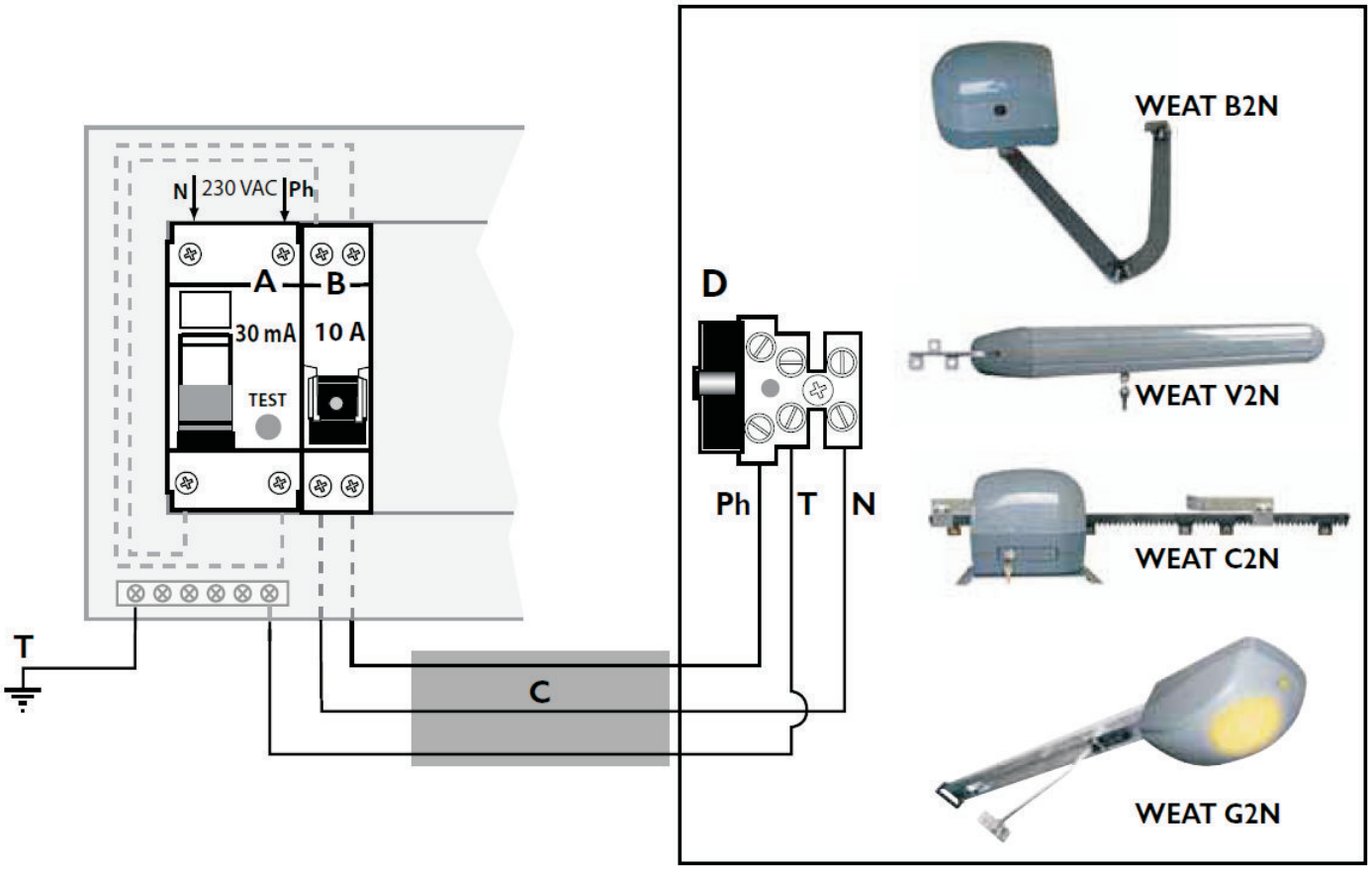

N **T**	Przewód Neutralny (niebieski) Przewód Uziemienia (zielono-żółty)	**Ph**	Przewód Faza. Podłączyć do bezpiecznika obok terminalu "D"

A	Wyłącznik różnicowy 30 mA (sprawdź raz w miesiącu przez naciśnięcie «test»)
B	Obwód ochronny wyłącznika - bezpiecznik 10 A (2 bieguny: zero i faza)
C	Przewód zasilający, w zależności od kraju, w którym jest instalowany (kabel 3 x RO2V 1,5 mm ² do 30 metrów i 3 x 2,5 mm ² powyżej, 40 mm - średnica ochrony przewodów w kolorze pomarańczowym dla Francji)

SPIS TREŚCI

1 SKŁAD ZESTAWU 4

2 KOMPLETNA INSTALACJA.....5

3 DANE TECHNICZNE 5

4 WYMIARY.....6

5 TYPOWE PODŁĄCZENIE 6

6 MONTAŻ WSPORNIKÓW MOCUJĄCYCH 7

7 SKRZYNKA STERUJĄCA 10

8 PILOT ZDALNEGO STEROWANIA..... 16

9 PRZEWODNIK PO AWARIACH..... 17

10 ZALECENIA BEZPIECZEŃSTWA 18

11 PLAN PRZYCIĘCIA WSPORNIKÓW MOCUJĄCYCH..... 19

1. SKŁAD ZESTAWU

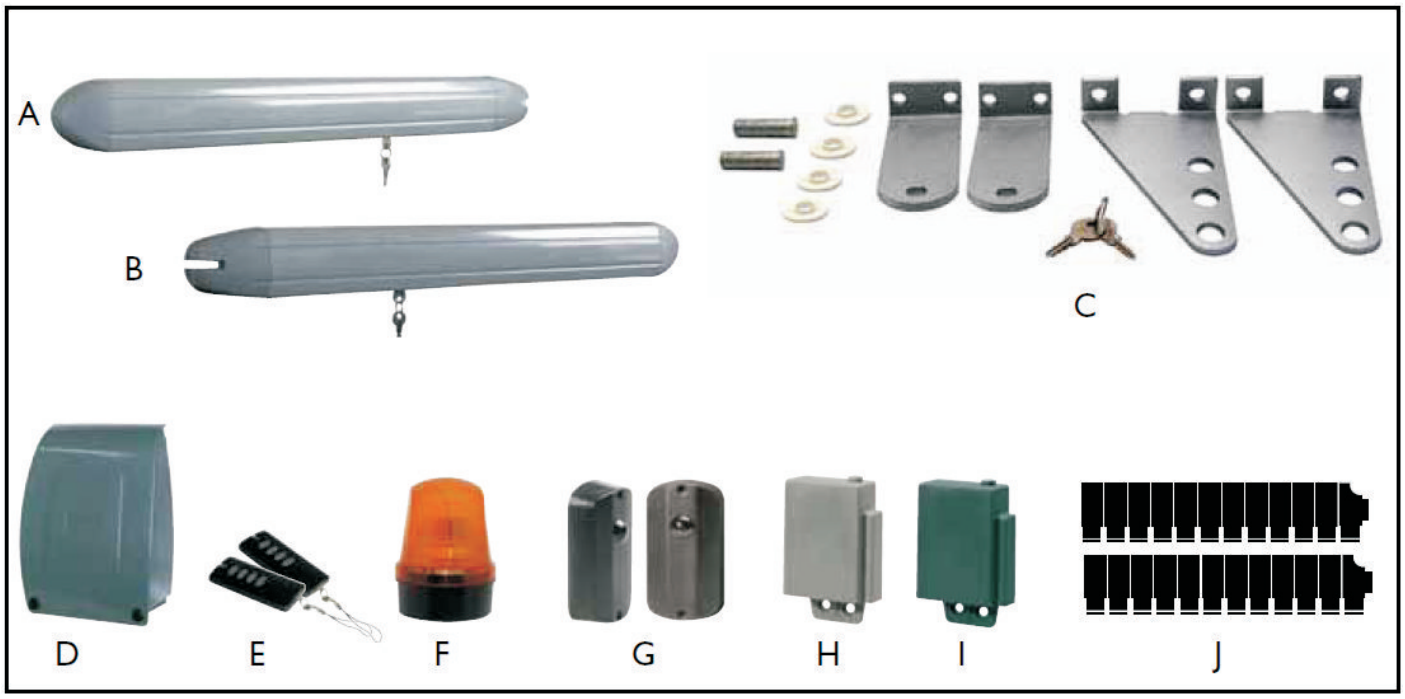

A- 1 Ramię napędowe z kablem o długości 6m.
B- 1 Ramię napędowe z kablem o długości 2m.
C- 4 wsporniki mocujące, 1 zestaw kluczy (do wysprzęglenia bramy).
D- 1 skrzynka sterująca.
E- 2 piloty zdalnego sterowania - 4 kanałowe.
F- 1 lampa ostrzegawcza do ustawienia na filarze, musi być widoczna z ulicy.
G- 1 zestaw fotokomórek (umieszcza się maksymalnie 40 cm od bazy filara).
H- 1 moduł oświetlenia (wymagane do oświetlenia toru ruchu bramy).
Ten "system oświetlenia" - moduł musi być obowiązkowo zainstalowany zgodnie z normą bezpieczeństwa w klasie II, IP44.
I- 1 przekaźnik do sterowania bramą ze źródła o napięciu 12 V za pośrednictwem domofonu lub wideodomofonu (przewody czerwony i czarny przy sterowaniu domofonem 12 V i 2 białe przewody podłącza się do zewnętrznych urządzeń sterujących karty automatu).
J- 2 Zestawy wewnętrznych przystanków (modułowe).

Opcje (nie znajdują się w zestawie)

WEATEM 4 : dodatkowy pilot zdalnego sterowania

WECACV 70002: klawiatura bezprzewodowa

WEATBT B2 : zestaw bateria awaryjna z zamiennikami do WE 8111 bis i ATCR 2

WEATAN 2: antena przewodowa zewnętrzna do polepszenia zasięgu

WEATER 3: zestaw z 2 pilotami zdalnego sterowania WEATEM 3 i 1 odbiornikiem 12 VDC 2 kanałowym

2. KOMPLETNA INSTALACJA

WAŻNE: Należy przewidzieć instalację odbojnika na stronie zewnętrznej bramy na podłożu oraz na środku aby zatrzymać skrzydła bramy

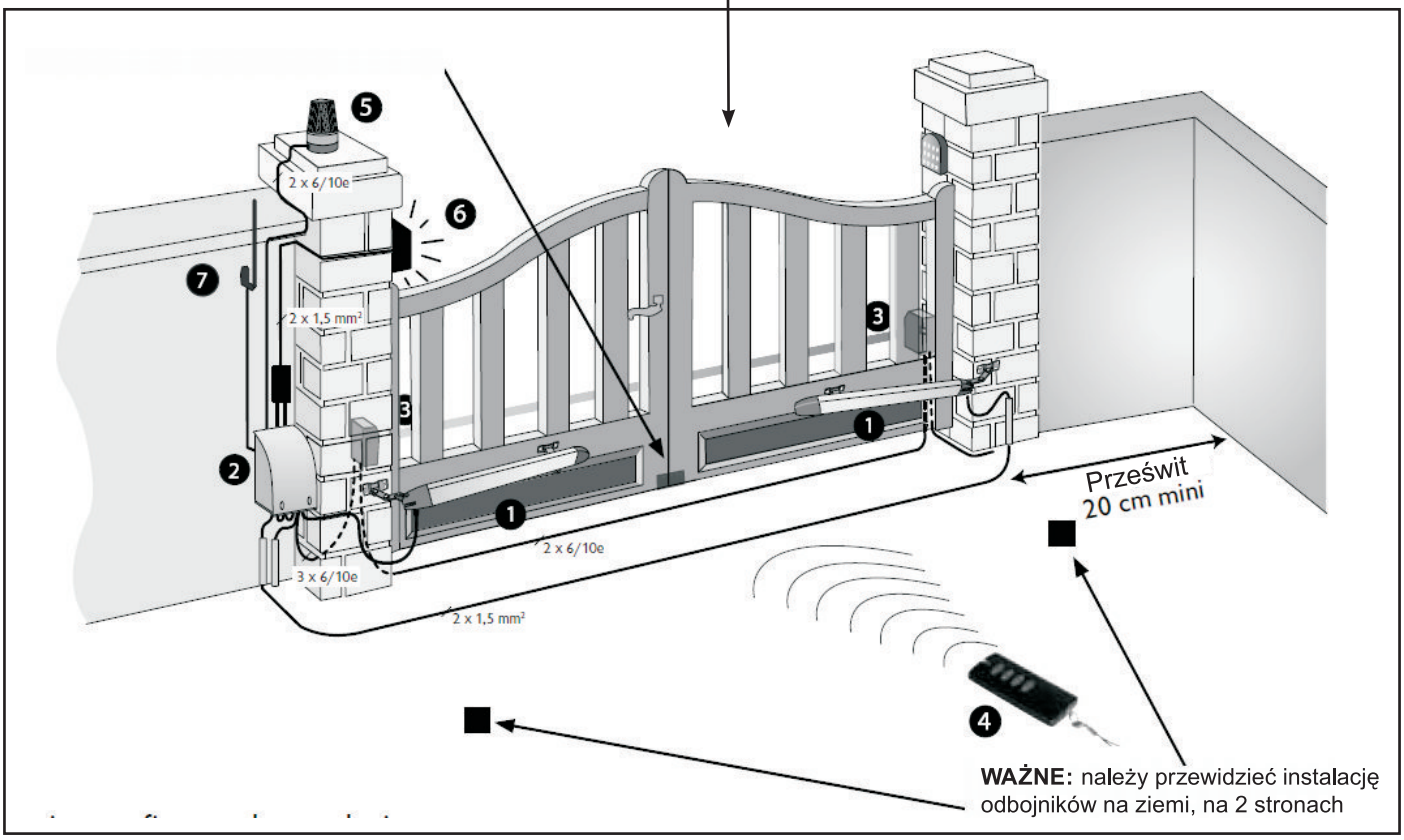

1 – 2 ramiona z silnikami, prawe lub lewe
2 – Skrzynka elektroniczna do umieszczenia po prawej lub lewej stronie
3 – Zestaw fotokomórek
4 – Piloty zdalnego sterowania WEATEM 4
5 – Lampa ostrzegawcza (widoczna z ulicy 12VDC)
6 – Oświetlenie strefy operowania bramy poprzez dostarczony moduł sterowania
7 – WEATAN 2 Antena opcjonalna do poprawy zasięgu pilota zdalnego sterowania

3. DANE TECHNICZNE

Maksymalna waga skrzydła	200 Kg
Maksymalna szerokość skrzydła	2 m
Zasilanie	230 VAC / 12 VAC
Pobór zasilania	0,8 – 3,5 A pod 12 V DC poprzez silnik
Moc	40 W na każdy dźwigar
Siłowniki w zestawie	650 N
Waga ślimaka	3,4 Kg
Szybkość rotacji silnika	1400/175 obr/min
Stopień bezpieczeństwa	IP 55 (dźwigary) IP44 (odbojnik elektryczny)
Czas obrotu o 90°	Około 15 sek., w zależności od kąta otwarcia
Odblokowywanie	Kluczem
Temperatura działania	-20°C/+55°C
Prześwit po otworzeniu bramy o 90°	20 cm mini

4. WYMIARY

WYMIARY:

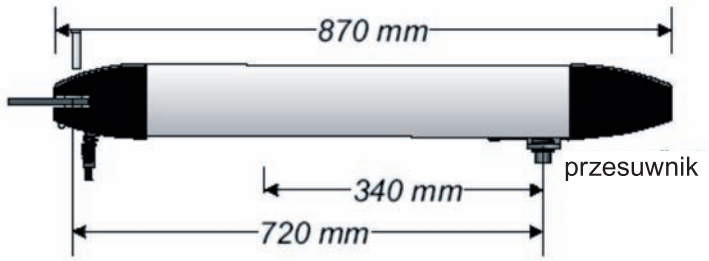

5. TYPOWE PODŁĄCZENIE

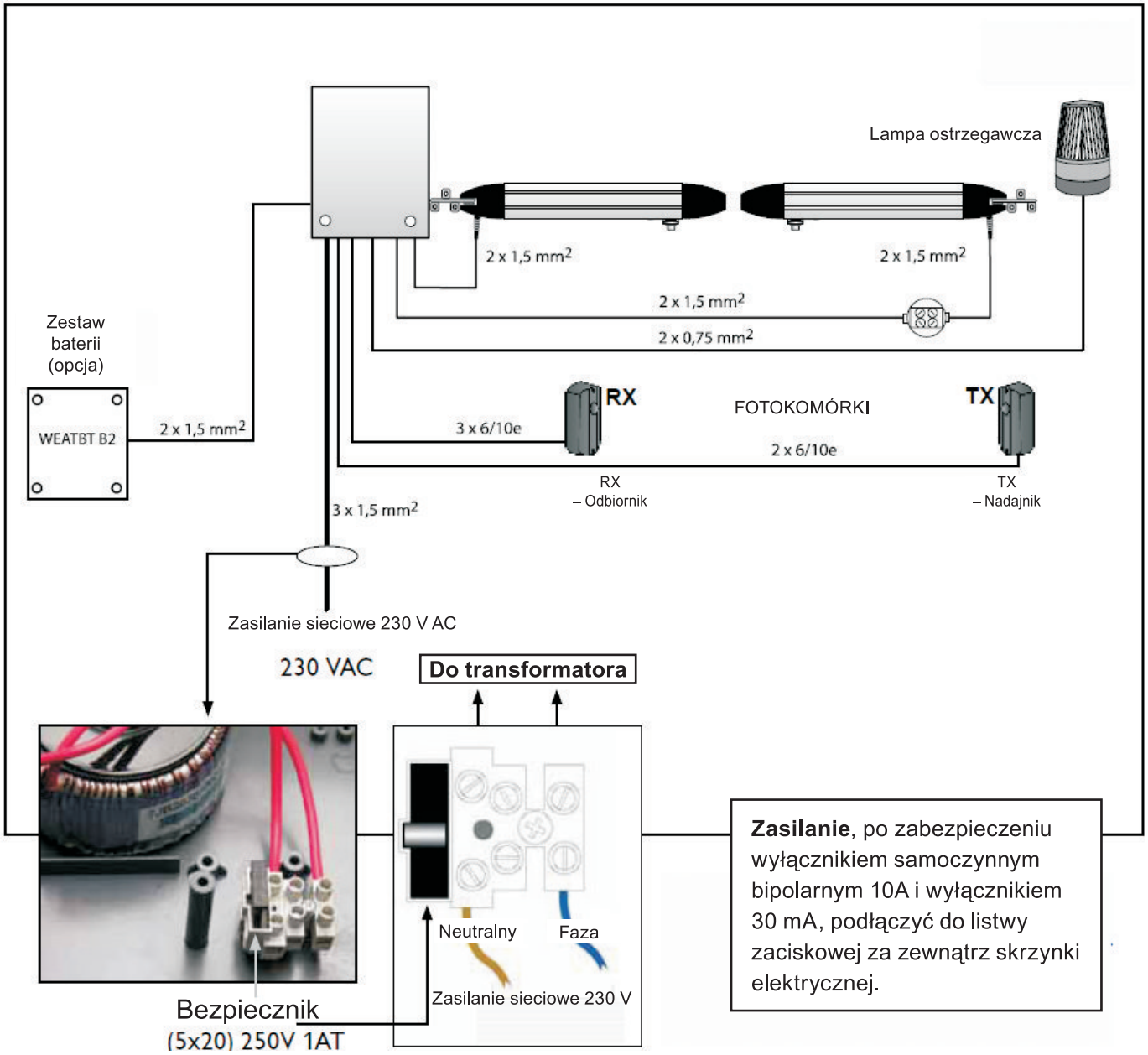

Zasilanie, po zabezpieczeniu wyłącznikiem samoczynnym bipolarnym 10A i wyłącznikiem 30 mA, podłączyć do listwy zaciskowej za zewnątrz skrzynki elektrycznej.

6. MONTAŻ WSPORNIKÓW MOCUJĄCYCH

Upewnić się, że struktura bramy jest wystarczająco mocna a zawiasy odpowiednio nasmarowane.
Przewidzieć montaż odbojników zatrzymujących na podłożu ograniczających otwieranie i zamykanie.
Kąt otwarcia i prawidłowe działanie napędu zależą od umieszczenia wsporników mocujących na filarach i na skrzydłach bramy. Ważne jest więc aby odpowiednio dobrać wymiary z poniższej tabeli do parametrów waszej instalacji.

Uwaga: nie ma wsporników prawych albo lewych, oba wsporniki mocujące są takie same.

A. Wybór miejsca umieszczenia wspornika na filarze w pionie:

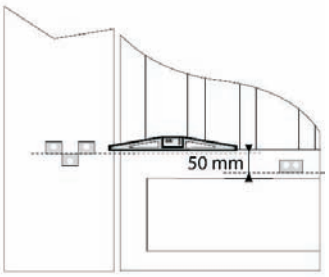

Wybór jest uzależniony od najmocniejszego miejsca bramy takiego jak rama lub wzmocnienie.
Odnaleźć to miejsce na bramie, następnie zrobić kreskę 5 cm nad tym miejscem.
Pionowe miejsce mocowania zostało określone.

B. Wybór miejsca umieszczenia wspornika na filarze w poziomie:

1. Odmierzyć wymiar C filara (odległość pomiędzy zawiasami i brzegiem filara).
2. W zależności od C i żądanego kąta otwarcia, określić odległości A i B za pomocą poniższej tabeli.
3. Jeśli wybraliście otwory 1 lub 2 należy przyciąć wspornik tak jak to zostało przedstawione na rysunku obok, aby umożliwić obrót dźwigara.

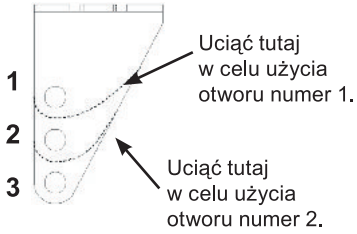

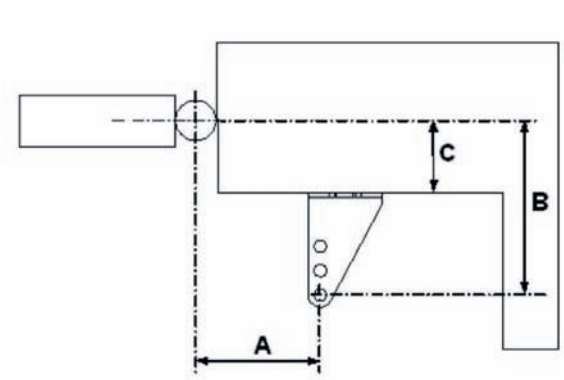

Zawiasy umieszczone na środku filara.

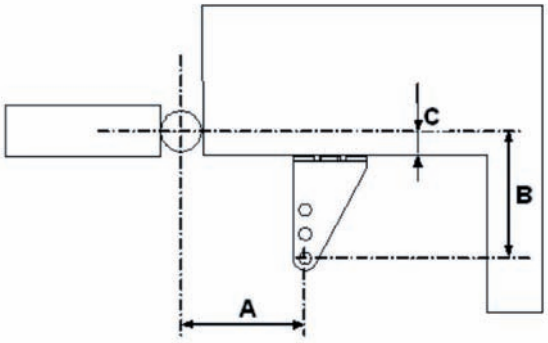

Zawiasy umieszczone na brzegu filara.

Miejsce wspornika mocującego przedstawione na rysunku jest tylko przykładem.
Proszę odnieść się do poniższych tabel aby odnaleźć miejsce najlepiej pasujące do waszego sytemu.

1. Zalecane odległości do otwarcia o 90° (odległości w mm)

C	Numer otworu	D	B	A
130	1	65	195	115
120	1	65	185	125
110	1	65	175	135
100	2	95	195	120
90	2	95	185	130
80	2	95	175	140
70	2	95	165	150
60	3	125	185	135
50	3	125	175	145
40	3	125	165	155
30	3	125	155	165

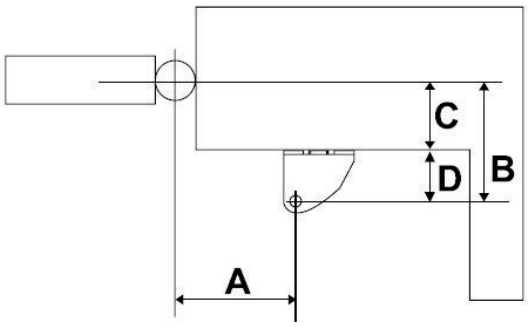

2. Zalecane odległości do otwarcia do 120° (odległości w mm)

C	Numer otworu	D	B	A
30	1	65	95	150
20	1	65	65	150

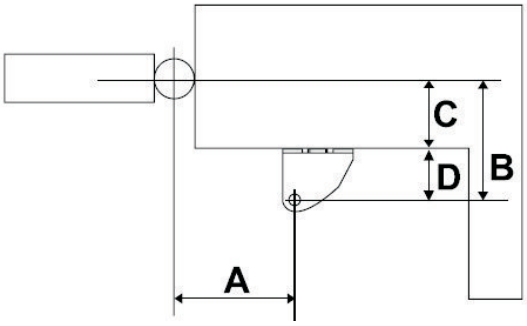

Odległości do otwarcia o 90° na zewnątrz (filar 40x40cm)

Użyć otworu numer 1

A	B	C	Kąt otwarcia
90	50	200	90°

(wymiary w mm)

Rys. 10

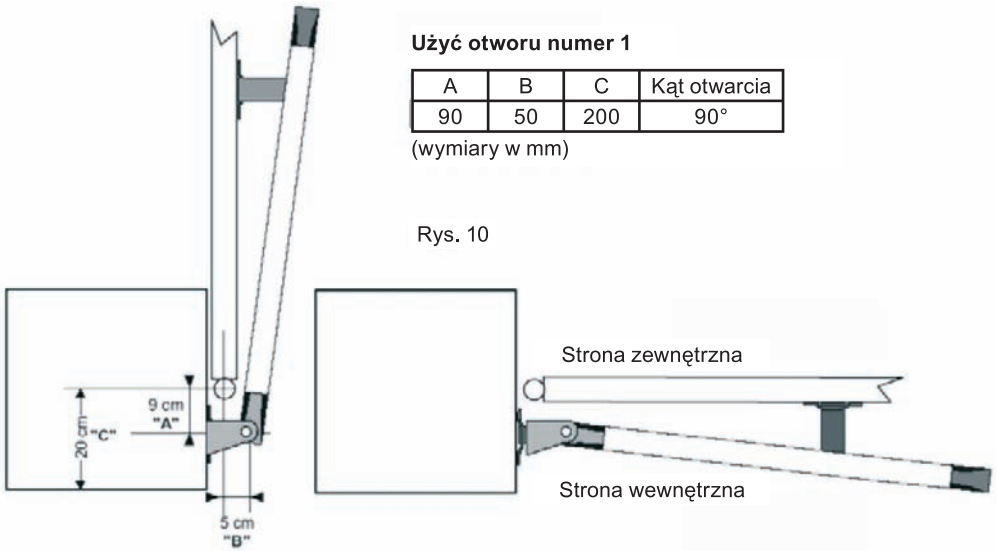

Montaż wspornika mocującego na skrzydle bramy:

Umieścić skrzydło bramy na wsporniku umieszczonym wcześniej na filarze. Nie należy zapominać o umieszczeniu nylonowych podkładek z obu stron wspornika (jedna na wierzchu, jedna pod spodem) rys. 1

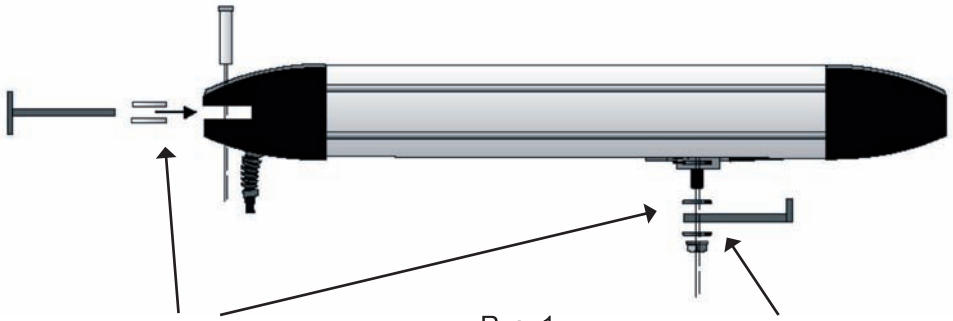

Podkładki nylonowe

Rys. 1

Podkładki metalowe

Oryginalnie ramiona są dostarczane w pozycji zamkniętej (patrz rys. 2).
Jeśli tak nie jest, należy posłużyć się baterią aby umieścić przesuwnik w odległości 2cm do wewnętrznego odbojnika ramienia. (Rys. 2).

Rys.2

Widok z boku

Widok od spodu

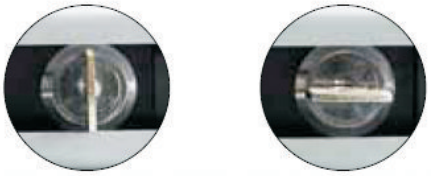

Otworzone Zamknięte

Zamknąć bramę i przymocować dokładnie wspornik do bramy.
Aby brama działała prawidłowo, przesuw skrzydeł bramy musi odbywać się po płaszczyźnie idealnie poziomej. Następnie należy określić wysokość wsporników mocujących od strony skrzydła w zależności od wysokości filara, lub na odwrót, zachowując odległość 50 mm pomiędzy obiema wysokościami (patrz rys. 3).

Jeśli brama nie otwiera się całkowicie należy sprawdzić odległości A, B i C.

Uwaga: przesuwniki muszą zachowywać odległość 20mm zarówno w pozycji otwartej jak i zamkniętej.

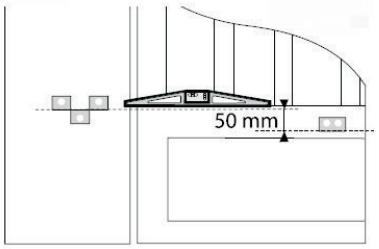

Rys.3

Uwaga: Podczas instalacji lub podczas pierwszego użycia, normalne jest że otwieranie bramy będzie przebiegało ciężko. Zaniknie to po zainstalowaniu dźwigara na skrzydle bramy lub po kilku użyciach.
Podczas instalacji, należy użyć, jeśli jest to niezbędne, baterię 9V (typ 6F22) lub baterię 12V aby przesuwać napęd (suwak). (Zmieniając bieguny baterii, zamieniacie kierunek ruchu silnika) (Rys. 3).

Rys.4

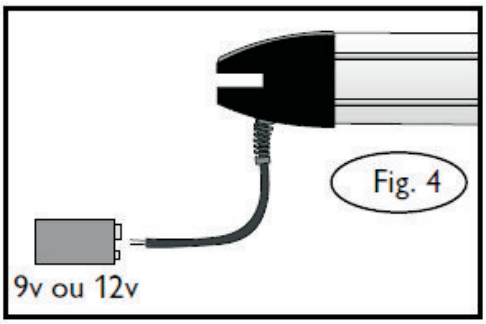

WEWNĘTRZNYODBOJNIK/ STOP:
Możesz użyć wewnętrzny stop jeśli nie masz odbojników na ziemi (otwarcie).
Odblokowane siłowniki (przy użyciu klucza), otwórz drzwi do pożądanego maksimum. W pozycji otwartej załóż w odpowiedniej ilości wewnętrzne odbojniki, tak aby samochód swobodnie mieścił się po otwarciu,
"I" - wewnętrzne odbojniki znajdują się przy silniku - otwieranie do wewnątrz,
“E” - otwieranie na zewnątrz, należy użyć dodatkowo odbojnika wewnętrznego (oznaczony jako "P" na rysunku “E”).

Otwieranie do wewnątrz

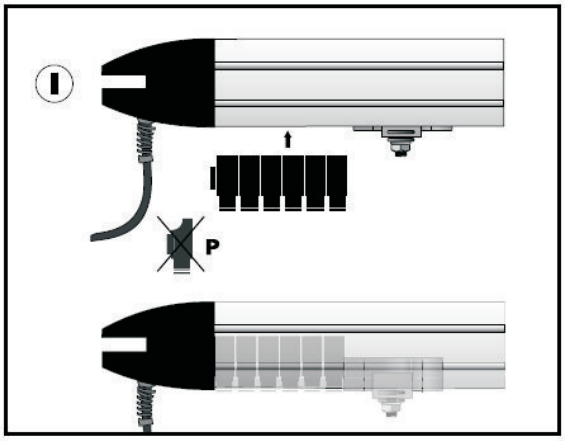

Otwieranie na zewnątrz

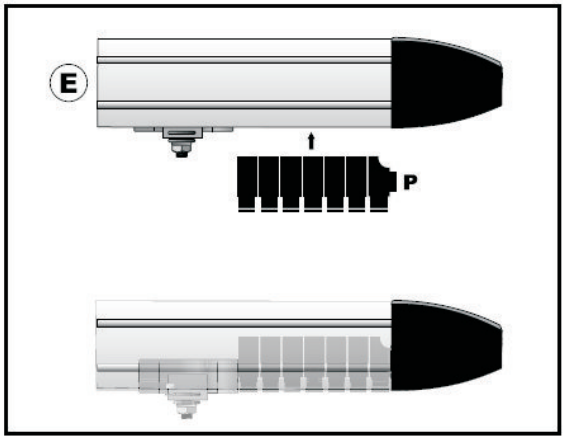

7. SKRZYNKA STERUJĄCA

Podłączanie i uruchamianie centrali

- Przed rozpoczęciem montażu automatu przeczytać „Wskazówki bezpieczeństwa”
- Przymocować skrzynkę za pomocą otworów mocujących.
- Przewidzieć, na linii zasilającej, montaż bezpiecznika lub wyłącznika samoczynnego tak jak to jest wymagane przez obowiązujące normy.
- Połączyć kable mocy i sterowania przestrzegając następujących uwag:

Przycisk wyłącznika (STOP) musi być w rodzaju otwierania ręcznego. Zaciski tego przycisku są umieszczone na karcie.

Sprawdzić prawidłowe podłączenie i prawidłowe działanie wszystkich wejść na płycie.

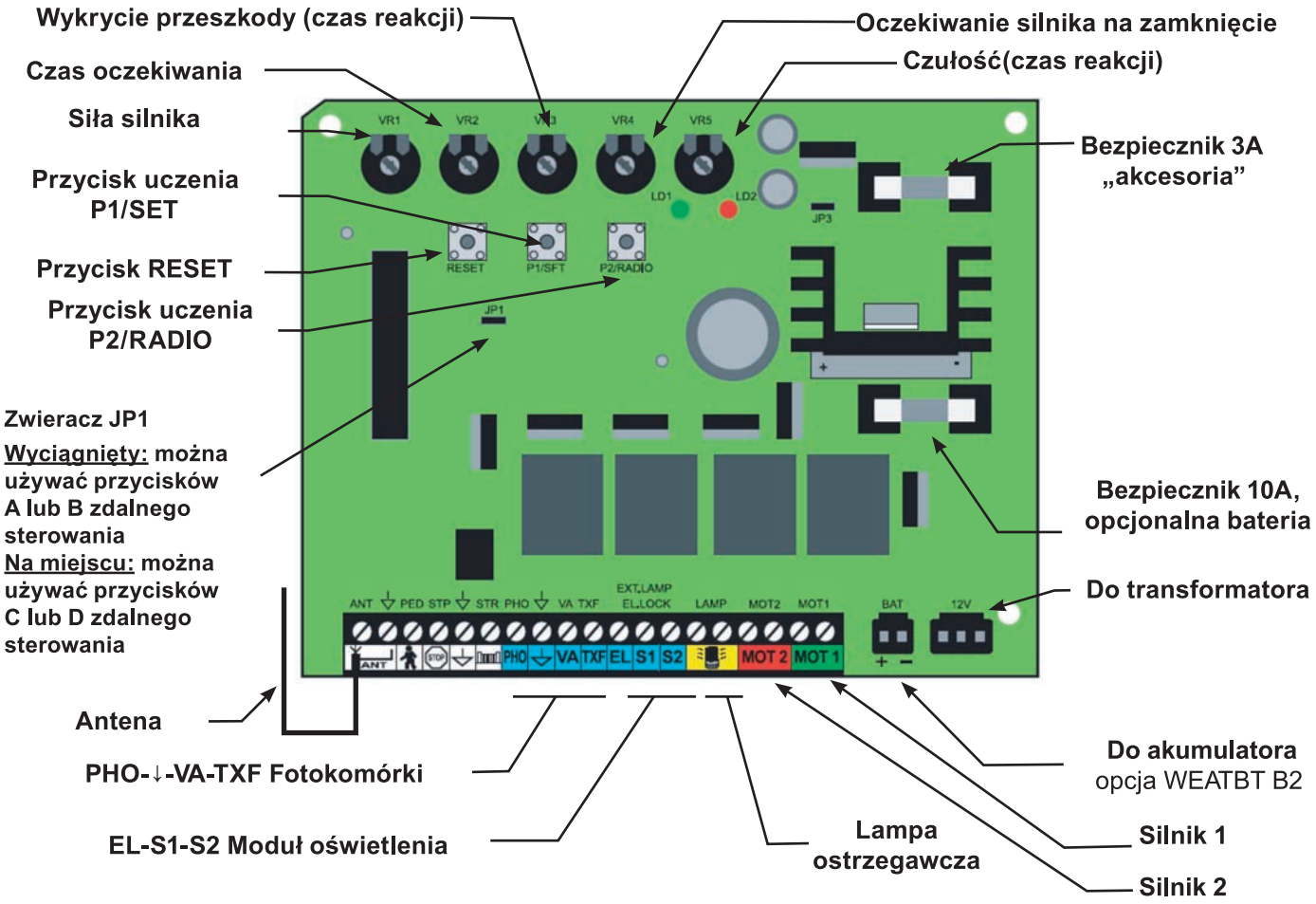

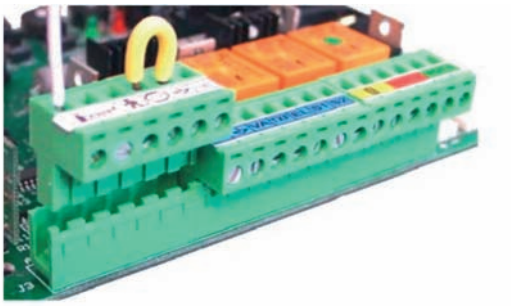

W celu ułatwienia montażu, płytka zaciskowa jest zdejmowalna.

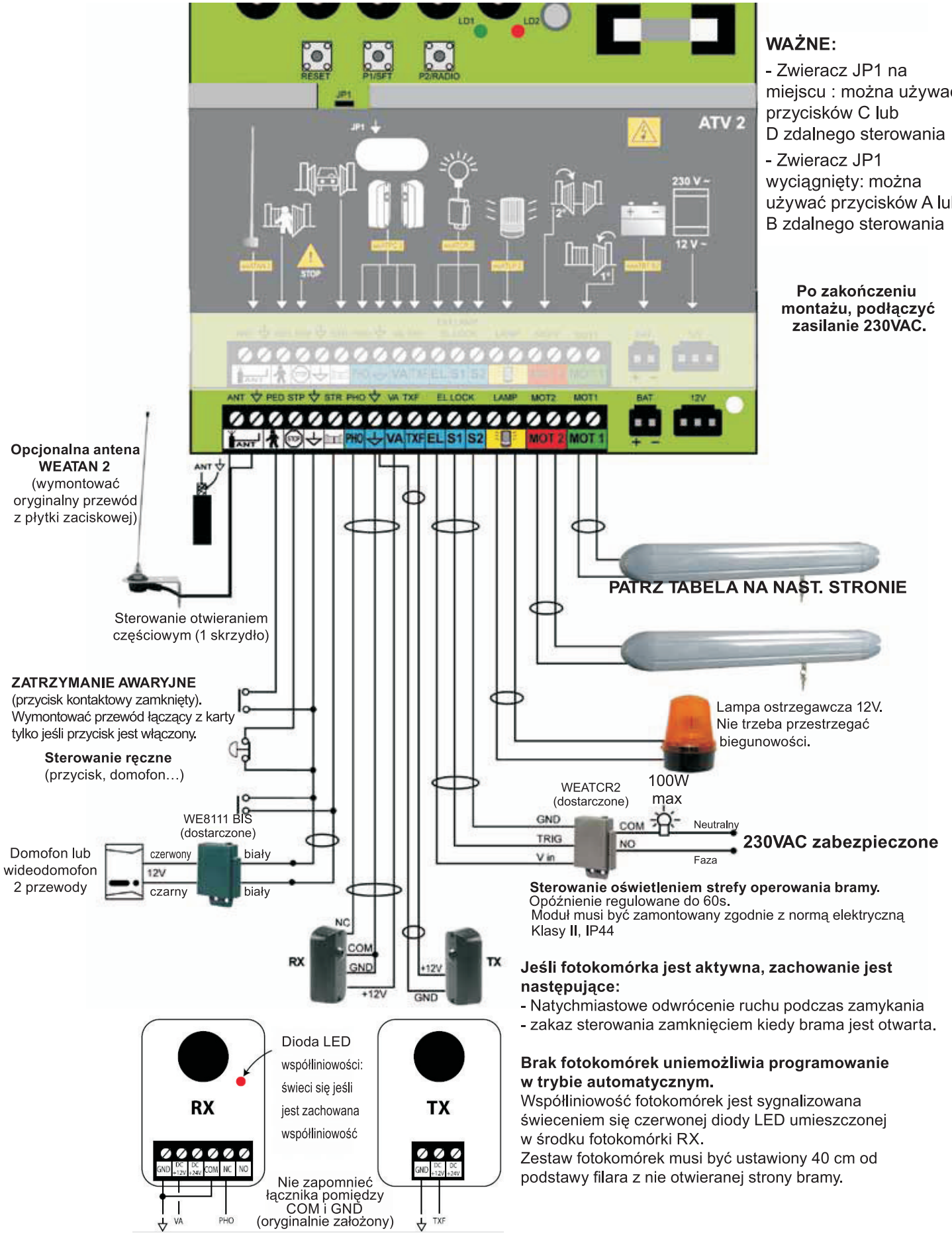

WAŻNE:

- Zwieracz JP1 na miejscu : można używać przycisków C lub D zdalnego sterowania
- Zwieracz JP1 wyciągnięty: można używać przycisków A lub B zdalnego sterowania

Po zakończeniu montażu, podłączyć zasilanie 230VAC.

Jeśli fotokomórka jest aktywna, zachowanie jest następujące:

- Natychmiastowe odwrócenie ruchu podczas zamykania
- zakaz sterowania zamknięciem kiedy brama jest otwarta.

Brak fotokomórek uniemożliwia programowanie w trybie automatycznym.
Współliniowość fotokomórek jest sygnalizowana świeceniem się czerwonej diody LED umieszczonej w środku fotokomórki RX.
Zestaw fotokomórek musi być ustawiony 40 cm od podstawy filara z nie otwieranej strony bramy.

Ważne: Montaż fotokomórek musi być koniecznie zakończony przez samo uczenie, w przeciwnym razie zamknięcie automatyczne nie zostanie zatwierdzone.

OTWIERANIE DO WEWNĄTRZ

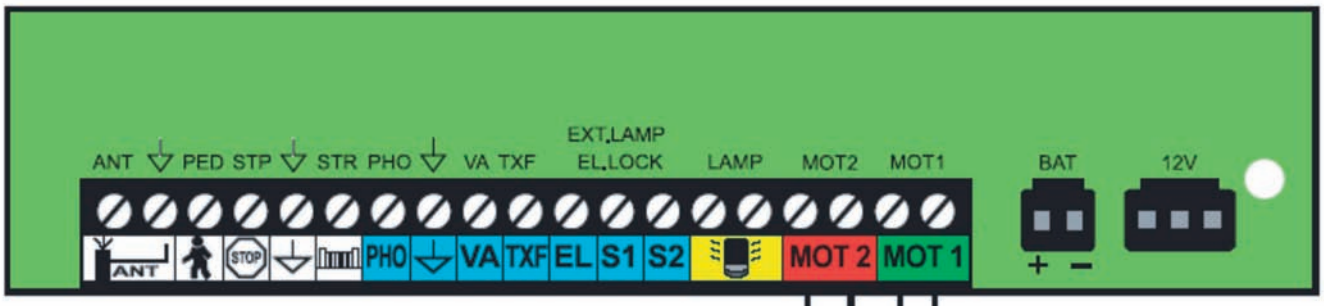

Silnik skrzydła otwierającego się jako drugie (pokryte)

przewód czerwony

przewód czarny

Silnik skrzydła otwierającego się jako pierwsze (pokrywające)

przewód czerwony

przewód czarny

OTWIERANIE NA ZEWNĄTRZ

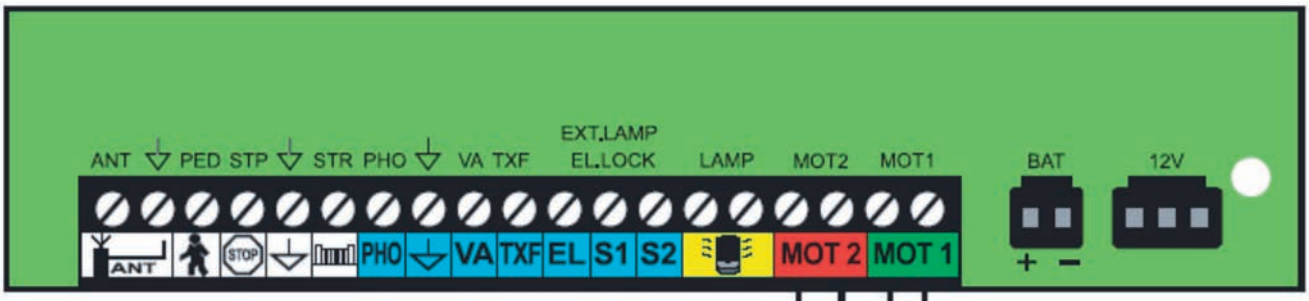

Silnik skrzydła otwierającego się jako drugie (pokryte)

przewód czarny

przewód czerwony

Silnik skrzydła otwierającego się jako pierwsze (pokrywające)

przewód czarny

przewód czerwony

Zasilanie systemu

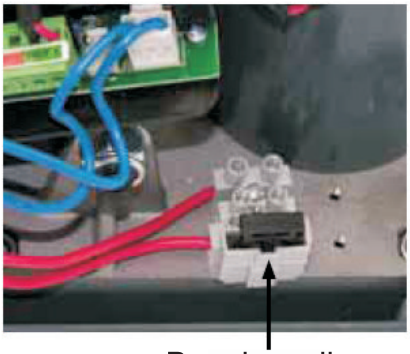

Bezpiecznik
(5x20) 250V 1 AT

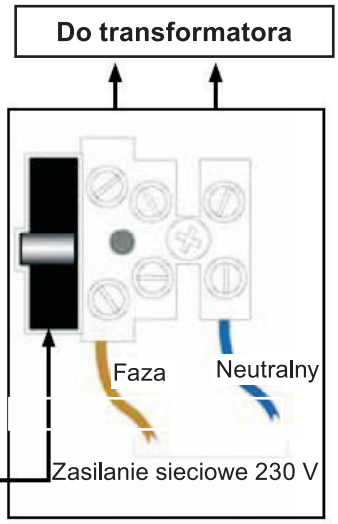

Zasilanie, po zabezpieczeniu wyłącznikiem samoczynnym bipolarnym 10A i bezpiecznikiem różnicowym 30 mA, podłącza się do płytki zaciskowej wewnątrz skrzynki napędu.

SZYBKIE URUCHOMIENIE

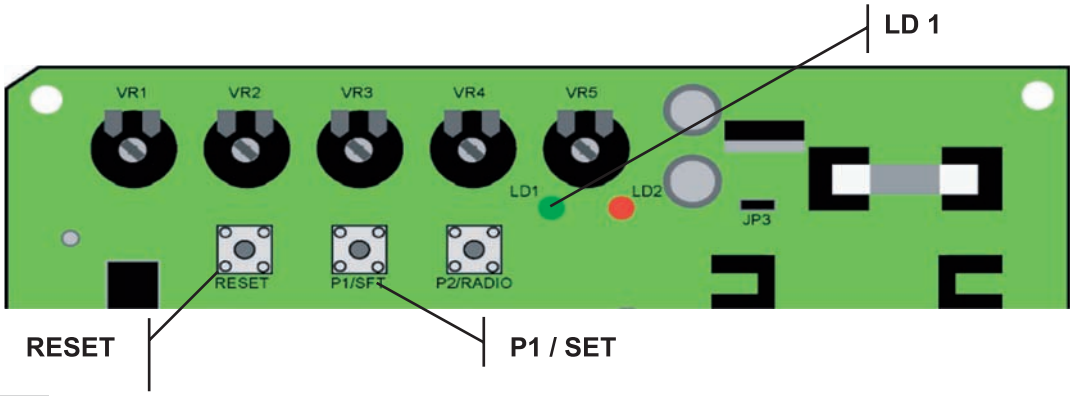

Podczas szybkiego uruchomienia, konieczne jest ustawienie trymeru VR3 (OBS) na minimum, tak aby spowolnić reakcję, w razie potrzeby pomóc ręcznie zamknąć lub zwiększyć VR5 (OVL).

SZYBKIE URUCHOMIENIE

Do centrali podłączyć ramiona z sinikiem, fotokomórki, lampę ostrzegawczą i zasilanie.
Pozostawić skrzydła bramy w pozycji średniej.

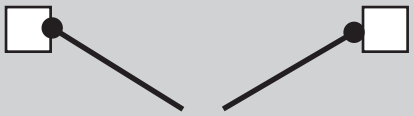

Podłączyć zasilanie do centrali i nacisnąć przycisk RESET przez 2 sekundy.

→ LD 1 zielona miga

(przed upływem 5 sek.) Nacisnąć przycisk P1/SET aż do uruchomienia silników

→ LD 1 zielona świeci stale

→ Wziąć pod uwagę zasady bezpieczeństwa silników

→ Skrzydła otwierają się przez 4 sek. następnie zamykają się

→ Zatrzymanie silników

→ Skrzydła otwierają się maksymalnie

→ Zatrzymanie silników oczekiwanie 3 sek.

→ Skrzydła zamykają się jedno po drugim

→ Zatrzymanie silników

Koniec procedury samouczenia

→ LD 1 gaśnie

Uczenie się czasu manewru (odnieść się do rozdziału szybkie uruchomienie)

Na karcie elektronicznej nacisnąć przycisk RESET przez 2 sekundy. W ciągu kolejnych 5 sekund po uruchomieniu centrali, sygnalizowanym przez miganie zielonej diody LED LD1, nacisnąć przycisk P1/SET aż do uruchomienia silników.
Wejście do trybu „NAUKA" jest potwierdzone poprzez świecenie się ciągłe zielonej diody LED LD1.

1) Centrala wykonuje przed-otwarcie przez 4 sekundy według ustawionej siły w stosunku do trimmera:
   a) jeśli skrzydła zamykają się zamiast się otwierać, nacisnąć przycisk RESET i zamienić przewody silników (czerwone z czarnymi).
   b Przeprowadzić procedurę nauki od pierwszego punktu.
2) Centrala wykonuje zamknięcie drugiego skrzydła aż do oporu a następnie pierwszego skrzydła, doprowadzając w ten sposób do całkowitego zamknięcia bramy.
   a) Jeśli skrzydła przemieszczają się w innej kolejności, nacisnąć przycisk RESET i zamienić silniki na płytce zaciskowej (MOT1 i MOT2).
   b) Przeprowadzić procedurę nauki od pierwszego punktu.
3) Centrala wykonuje całkowite otwarcie obu skrzydeł aby poznać całkowity czas manewru oraz aby poznać moment, w którym należy rozpocząć hamowanie, równe 90% długości manewru. Otwarcie kończy się w momencie dotarcia skrzydeł do odbojników – centrala wykrywa przeszkodę (miara ampero-metryczna).
4) Po 3 sekundach przerwy, centrala wykonuje całkowite zamknięcie obu skrzydeł (jedno po drugim) i automatycznie opuszcza tryb nauki (zielona dioda LED gaśnie).

Podczas szybkiego uruchomienia, konieczne jest ustawienie trymeru VR3 (OBS) na minimum, tak aby spowolnić reakcję, w razie potrzeby pomóc ręcznie zamknąć lub zwiększyć VR5 (OVL).

Zmiana parametrów

Po wykonaniu manewrów testowych, możliwa jest ingerencja w trimmery znajdujące się na karcie aby zmienić następujące parametry:
- siła silnika (trimmer VR 1) (FOR): chodzi tu o siłę silnika, która ma znaczenie głównie w czasie startu, aby mieć wystarczająco dużo siły do otwarcia bramy, następnie rzutuje to na prędkość poruszania się skrzydeł. Więc jeśli skrzydła mają tendencję do uderzania w odbojniki umieszczone na ziemi, należy zmniejszyć siłę.

Uwaga: w celach bezpieczeństwa powinniście być w stanie zatrzymać bramę ręcznie (15 kg nacisku na skrzydło drzwi).

- czas oczekiwania (trimmer VR 2) (PAU): czas do otwarcia automatycznego od 3 do 90s **lub** tryb ręczny jeśli ustawione na maksimum
- czas reakcji na przeszkodę (trimmer VR 3) (OBS od 0 do 3s): w przypadku podmuchu wiatru brama nie zatrzymuje się niepotrzebnie.
- zmiana dwóch silników na zamknięcie (trimmer VR 4) (DEL)
- czułość (trimmer VR 5) (OVL) Dotyczy progu wykrycia ampero-metrycznego w silnikach. Musi być ustawiony wystarczająco wysoko tak aby silniki nie zatrzymywały się w czasie pracy, ale również wystarczająco nisko aby w razie napotkania na przeszkodę brama zatrzymała się (musicie być w stanie zatrzymać bramę ręcznie).

USTAWIENIA NA KARCIE ELEKTRONICZNEJ

SIŁA	CZAS OCZEKIWANIA	CZAS REAKCJI NA PRZESZKODĘ	ZMIANA	CZUŁOŚĆ

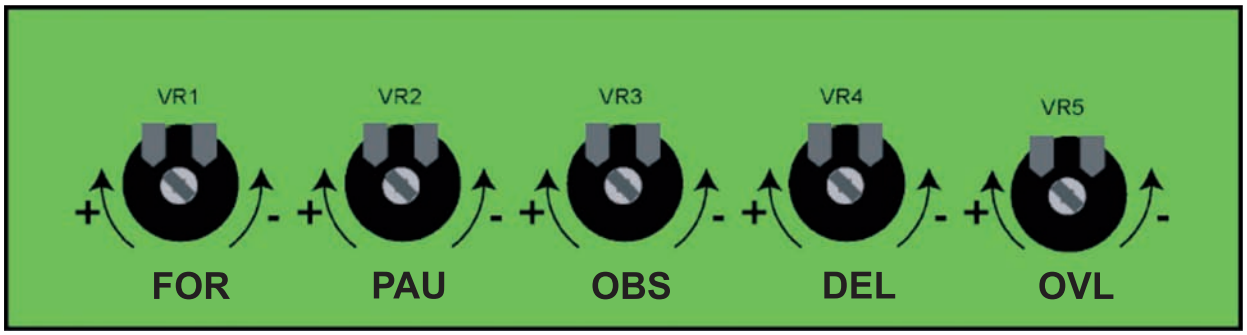

-: mniejsza siła silnika +: większa siła silnika	+: do max. Krok po kroku -: czas oczekiwania tryb automatyczny (3 do 90s)	-: zmniejszony czas reakcji +: zwiększony czas reakcji (0,1 do 3s)	-: zmiana minimalna silników do zamknięcia +: zmiana maksymalna silników do zamknięcia (3 do 20s)	-: bardziej czuły +: mniej czuły

Trimmer VR 2 umożliwia nie tylko regulację czasu oczekiwania przed zamknięciem automatycznym, ale również na konfigurację funkcjonowania napędu w trybie „krok po kroku” ustawiając go za pozycję max. W stronę +.

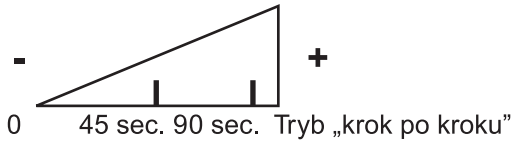

Uwaga: Tryb „zamykanie automatyczne” nie zadziała jeśli fotokomórki nie zostaną umieszczone w odpowiednim miejscu i podłączone.

W celu zatwierdzenia nowych ustawień, należy przeprowadzić w całości proces nauki.

Ważne:
Instalator na końcu musi sprawdzić poprawność instalacji, czy jest zgodny z przepisami normy EN 12453 (ograniczenie skutków art 5.2.1 norm EN 12453).

Uruchomienie bramy:
Moc musi być wystarczająca, aby umożliwić otwarcie i zatrzymanie bramy, bez efektu odbicia i bez deformacji. W razie konieczności, należy ponownie dostosować VR1 - (FOR), to ustawienie ma wpływ na szybkość bramy. Musi być dostosowane do rodzaju bramy (ciężkie, lekkie, pełne,...).

Ustania przeszkody:
W celu uniknięcia ryzyka obrażeń ciała, siła na końcu bramy w żadnym przypadku nie powinna przekraczać 15 kg nacisku, niezależnie od warunków użytkowania. W razie potrzeby skonsultować się z profesjonalnym doradcą. Jeśli trzeba dostosować VR5 (OVL), co do rodzaju stosowanej bramy, ze względów bezpieczeństwa, ruchomą bramę powinno się zatrzymać ręcznie.

Pamiętaj: osoba, która instalowała automat, jest odpowiedzialna za jego poprawną instalację.

8. PILOT ZDALNEGO STEROWANIA

Programowanie pilotów zdalnego sterowania

- Wcisnąć przycisk P2/RADIO: aż do zapalenia się czerwonej diody LED, sygnalizującej rozpoczęcie procesu programowania.
- Przeprowadzić transmisję naciskając przycisk A, B, C lub D na pilocie (w zależności od ustawienia zwieracza JP1).
- Kod został wprowadzony do pamięci. Podczas wprowadzania do pamięci, dioda LED miga powoli. Pod koniec operacji, dioda powraca do świecenia ciągłego sygnalizując gotowość do wprowadzenia nowego kodu.
- Wprowadzić do pamięci wszystkie nadajniki przeprowadzając nieprzerwaną transmisję przez maksymalnie 10 sekund.
- Po zakończeniu operacji, ponownie nacisnąć przycisk P2/RADIO aby opuścić procedurę. Dioda LED gaśnie. W każdym innym przypadku, procedura programowania jest automatycznie anulowana po 10 sekundach bezczynności urządzenia.
- Kody pozostają w pamięci nawet po odłączeniu zasilania od karty elektronicznej.

Całkowite usunięcie kodów nadajników

Nacisnąć i przytrzymać przez około 6 sekund przycisk P2/RADIO aż do momentu kiedy czerwona dioda LED zacznie powoli migać. Ponownie nacisnąć przycisk P2/RADIO aż do momentu kiedy dioda zacznie migać szybciej, sygnalizując zatwierdzenie.

Nadajnik WEATEM 4

Informacje ogólne

Dostarczony nadajnik przekazuje kod bezpieczeństwa „ROLLING” na częstotliwości 433,92 MHz. Zasilany jest dostarczoną baterią (3 VDC CR2032) i musi być zaprogramowany.

Procedura wymiany baterii:

Zdjąć pokrywę komory baterii w dolnej części nadajnika (rys. 1).
Wymienić baterię przestrzegając biegunowości (rys. 2).

Rys.

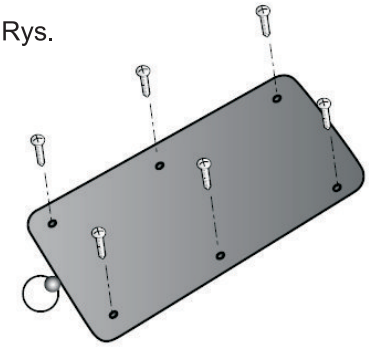

Rys.2

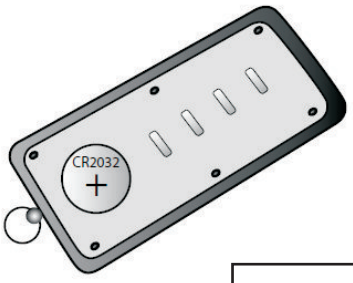

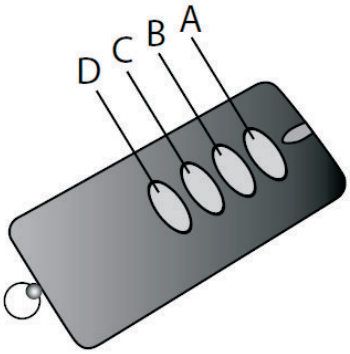

Kolejność chronologiczna przycisków:

Kanał A: Sterowanie całkowite (jeśli JP1 jest wyjęty)

Kanał B: Sterowanie częściowe (jeśli JP1 jest wyjęty)

Kanał C: Sterowanie całkowite (jeśli JP1 jest na właściwym miejscu na karcie)

Kanał D: Sterowanie częściowe (jeśli JP1 jest na właściwym miejscu na karcie)

W przypadku zmiany miejsca JP1, ponowne programowanie pilotów nie jest konieczne.

9. PRZEWODNIK PO AWARIACH

Montaż

- Trudno odblokować dźwigary
  - Dźwigary są nowe, to zjawisko zaniknie po kilku użyciach i po zamontowaniu na skrzydłach bramy. Podczas instalacji należy posiłkować się baterią 12V Lu 9V typu 6F22.

1° sprawdzić czy zasilanie 230V jest podłączone

- po podłączeniu do sieci miga czerwona dioda LED na karcie
  - sprawdzić instalację elektryczną oraz topiki 1A, 3A i 10A

2° sprawdzić poprawność podłączenia silników

- odblokować silniki, przesunąć skrzydła do połowy, zablokować
- przeprowadzić proces nauki (reset (zielona dioda LED miga), P1/SET
  - Jeśli dioda nie miga po naciśnięciu na reset, sprawdzić czy bocznik jest na miejscu i
- skrzydła otwierają się o kilka stopni
  - upewnić się, że silniki są zablokowane
  - jeśli silnik(i) nie rusza(ją) się sprawdzić prawidłowość podłączenia na karcie i sprawdzić przewody (w szczególności czy jest bezpiecznik)
  - Jeśli skrzydło(a) zamyka(ją) się a nie otwiera(ją) sprawdzić bieguny na podłączeniu
  - Jeśli skrzydło pokrywające nie otwiera się jako pierwsze zamienić MOT1 z MOT2

(**uwaga**: w razie nieprawidłowego działania w każdej chwili możecie zatrzymać proces programowania naciskając reset)

3° Programowanie czasu pracy

- Przeprowadzić proces nauki (reset (zielona dioda miga), P1/SET przez 1 lub 2s) dioda zapala się.
  Skrzydła otwierają się o kilka stopni.
  Następnie skrzydła zamykają się jedno po drugim.
  Skrzydła otwierają się całkowicie.
  Skrzydło pokryte zamyka się jako pierwsze (MOT2).
  Następnie zamyka się skrzydło pokrywające (MOT1).
  Zielona dioda gaśnie, brama jest w pozycji zamkniętej
  - Skrzydło(a) zamyka(ją) się w środku cyklu:
    - brama natrafiła na przeszkodę (kamień, itd….): usunąć przeszkodę.
    - Sprawdzić czy zawiasy są właściwie nasmarowane.
    - ustawienia są za niskie: poprawić ustawienia siły (VR1), OBS (VR3) i czułość (VR5)

Uwaga: Napęd nie ma więcej siły niż wy. Jeśli wy macie trudności z zamknięciem bramy podczas występowania podmuchów wiatru, napęd niczego tu nie zmieni. Zbyt silny napęd nie będzie zgodny z normami bezpieczeństwa podczas normalnego działania (brak wiatru).

Rada: w wietrznej strefie poprawcie ustawienia VR3 i VR5. Podmuch wiatru trwa przeważnie ok. 2s, możecie więc tak ustawić napęd aby nie zatrzymywał się przy każdym spowolnieniu bramy.

(**Uwaga**: ustawienie siły wpływa na moc i szybkość
Ustawienie OBS wpływa na czas reakcji na przeszkodę
Ustawienie czułości determinuje próg czułości na przeszkodę)

Zakończcie ustawienia procesem nauki.

4° Używanie automatu na tym etapie

- Po ustawieniu czasu oczekiwania brama nie zamyka się w trybie automatycznym
  - Sprawdźcie czy są zamontowane fotokomórki. Ze względów bezpieczeństwa, karta uniemożliwia zamykanie automatyczne jeśli fotokomórki nie zostały zainstalowane. Robienie bocznika (jest to praktykowane przy innych napędach) do symulowania obecności fotokomórek nie ma sensu, ponieważ napęd posiada auto-test (patrz rozdz. 6).
- Brama zamyka się i otwiera cały czas lub pozostaje nieruchoma
  - Sprawdzić zaciski sterownika:
    Jeśli podłączyliście domofon, upewnijcie się, że sygnał sterowania jest kontaktem suchym normalnie otwartym. Odłączyć to urządzenie sterujące aby upewnić się, że problem nie pochodzi stamtąd.
  - Sygnał urządzenia sterującego jest sygnałem pod napięciem, użyć modułu 8111
  - Jeśli używacie istniejącego przekaźnika, upewnijcie się, że podłączonym kontaktem normalnie otwartym.
- Automat nie reaguje na urządzenia sterujące
  - Upewnijcie się, że bocznik został zainstalowany na zaciskach STP i

5° Sprawdzenie pilotów zdalnego sterowania

- Każdy pilot jest zakodowany, kod musi być zapisany na karcie.
  Zapisywanie kodów:
  Nacisnąć P2/RADIO, czerwona dioda zapala się
  Nacisnąć przycisk na pilocie, dioda na karcie zaczyna migać
  Poczekać aż czerwona dioda zgaśnie
- Po naciśnięciu przycisku na pilocie nic się nie dzieje ale świeci się czerwona dioda LED na karcie
  - Powtórzyć proces nauki pilotów
- Po naciśnięciu przycisku na pilocie nic się nie dzieje oraz nie świeci się czerwona dioda LED na karcie
  - Zakłócenia radiowe
  - Sprawdzić baterie w pilocie, zamontować opcjonalną dodatkową antenę ATAN2

6° Sprawdzenie fotokomórek

- Czerwona dioda LED na komórce RX sygnalizuje, że współliniowość fotokomórek jest prawidłowa
  - Jeśli dioda nie świeci się: sprawdzić podłączenie fotokomórek, ustawić fotokomórki współliniowo

Uwaga: instalacja fotokomórek musi być KONIECZNIE zatwierdzona procesem nauki karty.

- Przechodząc między fotokomórkami ramiona bramy nie zatrzymują się, czerwona dioda LED świeci się, fotokomórki klikają podczas przejścia
  - Fotokomórki zostały zatwierdzone tylko do otwierania.
  - Proces nauki nie został przeprowadzony.
  - Sprawdzić obecność bocznika między COM i GND na fotokomórce RX
  - Upewnić się, że kable między fotokomórkami RX i TX nie zostały zamienione.
  - Sprawdzić podłączenie kabli.
- Fotokomórki reagują na otwarcie a nie na zamknięcie
  - Sprawdzić podłączenie silników (rozdz. 2)

7° Sprawdzenie sterowania poprzez domofon lub przycisk

- Brama cały czas otwiera się lub zamyka bądź pozostaje zablokowana
  - Sprawdzić zaciski urządzenia sterującego:
    Jeśli podłączyliście domofon lub przycisk, sprawdzić czy sygnał sterujący jest kontaktem suchym normalnie otwartym. Odłączyć to urządzenie aby upewnić się, że problem nie bierze się z tego urządzenia.
  - Sygnał urządzenia sterującego jest sygnałem pod napięciem, użyć modułu 8111.
  - Jeśli używacie istniejącego przekaźnika, upewnijcie się, że podłączonym kontaktem normalnie otwartym.

10. ZALECENIA BEZPIECZEŃSTWA

Ostrzeżenia
Poniższe ostrzeżenia stanowią integralną i nieodłączną część produktu i powinny być przedstawione użytkownikowi.
Przeczytać uważnie te ostrzeżenia ponieważ dostarczają niezbędnych informacji przy montażu, użytkowaniu i konserwacji.
Koniecznie należy zachować niniejszą instrukcję i przekazać ją późniejszym użytkownikom i monterom.
Wadliwy lub nieprawidłowy montaż produktu możne powodować poważne zagrożenia.

Instrukcje montażu
- Nie zmieniać oryginalnych parametrów urządzenia, chyba że zajdzie taka potrzeba (szybkość, czułość, waga, etc..)
- Monter musi się upewnić, że zakres temperatur działa urządzenia będzie przestrzegany
- Przed uruchomieniem urządzenia upewnić się, że wszelkie elementy zabezpieczające zostały poprawnie zainstalowane.
- Części ruchome nie mogą być narażone na kontakt z przeszkodami.
- Klawiatury lub dodatkowe urządzenia sterujące mogą być dostępne tylko dla osób upoważnionych.
- Uruchomienie, podłączenia elektryczne i wszelkie regulacje muszą być dokonywane zgodnie z obowiązującymi normami.
- Opakowania (karton, plastik, polistyren, etc.) nie powinny być wyrzucane do środowiska naturalnego i nie powinny znajdować się w zasięgu dzieci, ponieważ opakowania te mogą stanowić poważne zagrożenie.
- Nie instalować urządzenia w strefie narażonej na ryzyko wybuchem lub w strefie występowania silnych pól magnetycznych.
- Obecność gazów lub palnych oparów stanowi poważne zagrożenie dla bezpieczeństwa.
- W sieci elektrycznej należy przewidzieć zabezpieczenia przed przepięciami w formie bezpiecznika lub wyłącznika różnicowego zgodnego z obowiązującymi normami.
- Producent nie ponosi odpowiedzialności za wszelkie szkody powstałe w wyniku instalacji elementów lub dodatkowych urządzeń niekompatybilnych z przeznaczeniem napędu oraz z bezpieczeństwem i działaniem.
- Do wszelkich napraw należy używać wyłącznie oryginalnych części.
- Monter musi dostarczyć użytkownikom wszelkie informacje na temat działania, konserwacji i użycia urządzenia.

Konserwacja
- Utrzymywać urządzenie w doskonałym stanie technicznym, elektrycznym, mechanicznym i normatywnym oraz sprawdzać regularnie stany i funkcjonowanie różnych elementów.
- Aby zagwarantować najwyższą wydajność urządzenia, instalatorzy powinni przestrzegać obowiązujące prawodawstwo i zasady bezpieczeństwa.
- Wszelkie interwencje w urządzeniu i czyszczenie powinny być udokumentowane. Dokumentacja ta powinna być przechowywana przez użytkownika i oddana do dyspozycji kompetentnemu personelowi.

Ostrzeżenia dla użytkownika
- **Przechowywać piloty zdalnego sterowania poza zasięgiem dzieci.**
- **Nie pozwalać zbliżać się dzieciom do ruchomych części urządzenia.**
- **Uważnie przeczytać instrukcje.**
- **Produkt powinien być używany wyłącznie do celów do jakich został stworzony. Każde inne użycie będzie uznawane za niewłaściwe i w rezultacie za niebezpieczne. Informacje zawarte w niniejszym dokumencie i w załącznikach, mogą być zmieniane bez uprzedzenia. W rezultacie, są one dostarczone w charakterze poglądowym i firma CFI nie ponosi z tego tytułu żadnej odpowiedzialności.**
- **Konserwacja produktów, urządzeń, dokumentacji i każdej innej rzeczy, powinna odbywać się w bezpiecznej odległości od dzieci.**

PRZYPOMNIENIE: NIE ZAPOMNIEĆ O ODŁĄCZENIU ZASILANIA ELEKTRYCZNEGO 230 V PRZED PRZYSTĄPIENIEM DO NARAW LUB KONSERWACJI BLOKU SILNIKA.

INFORMACJA DLA UŻYTKOWNIKÓW

	Nie wyrzucać zużytych baterii i urządzeń z domowymi odpadami. Substancje niebezpieczne, które mogą zawierać, mogą być szkodliwe dla zdrowia i środowiska naturalnego. Należy je oddać sprzedawcy lub oddać je do instytucji zajmującej się zbieraniem substancji szkodliwych.

11. PLAN PRZYCIĘCIA WSPORNIKÓW MOCUJĄCYCH

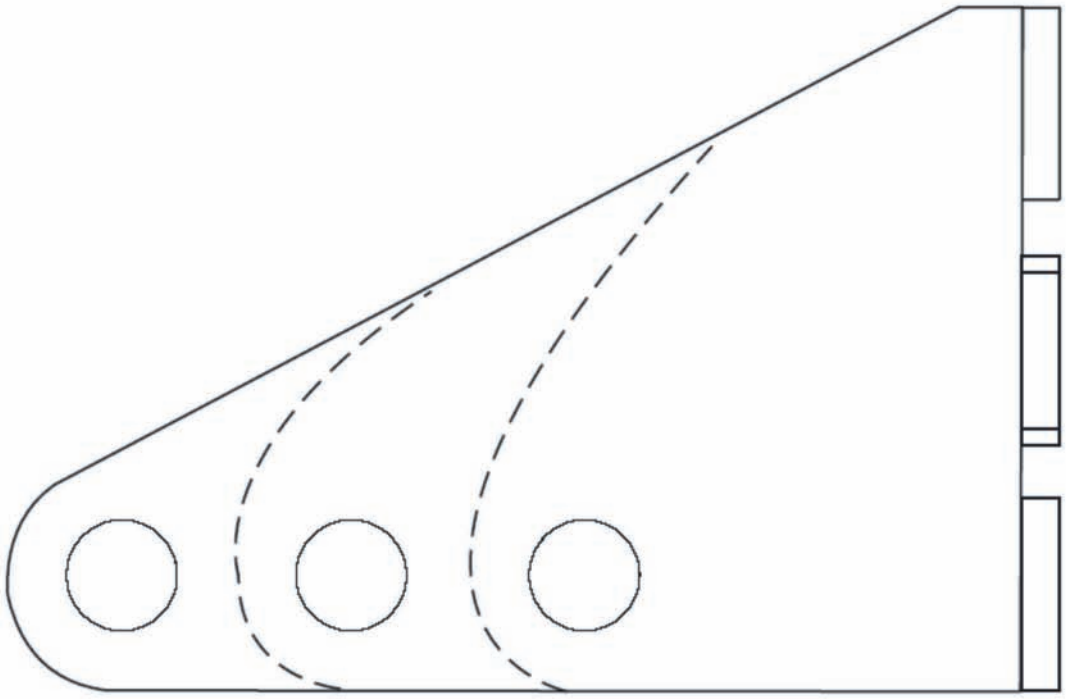

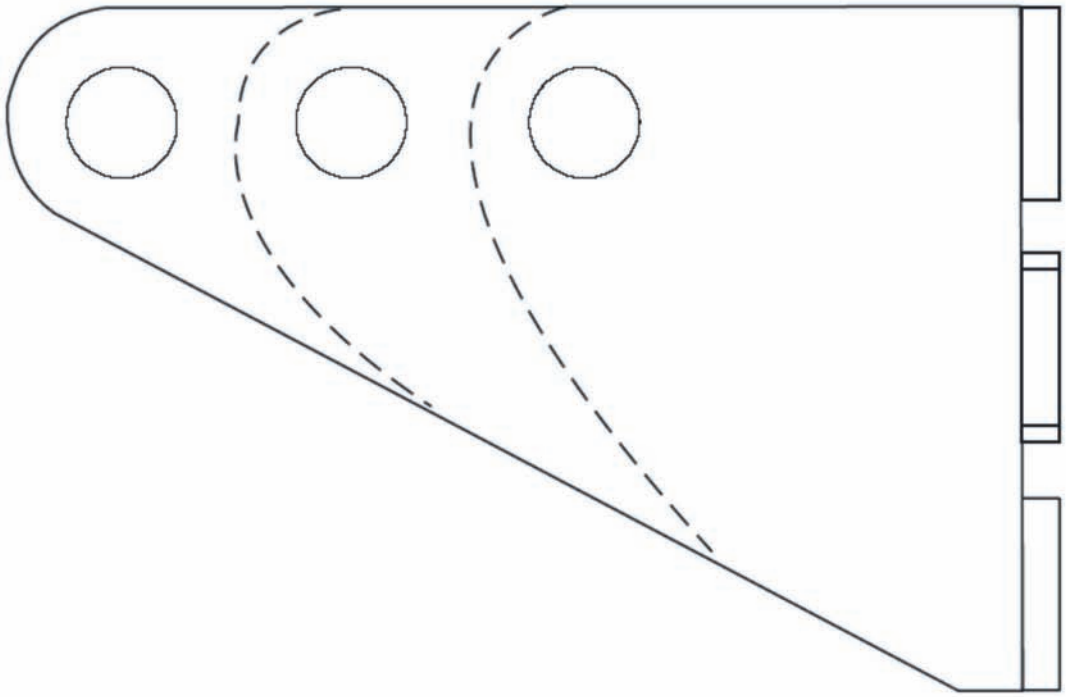

CE **DEKLARACJA ZGODNOŚCI**

Nazwisko:
M. Xavier BAILO (directeur général
Producent, osoba upoważniona lub osoba odpowiedzialna za wprowadzenie produktu na rynek, siedziba:
Comptoir Français de l'Interphone – CFI Tel. : + 33 (0) 4.74.08.96.00
Adres:
Allée de Fétan ZI de Fétan BP 321 Fax : + 33 (0) 4.74.00.26.44
TREVOUX 01603 cedex - France
Oznaczenie produktu:

- Rodzaj: **Wbudowany odbiornik RF**
- Rodzaj: **AT V2N; AT B2N; AT C2N; AT G2N**
- Referencja handlowa: **EXTEL**
- Inne informacje:

Oznaczenie powiadomionego podmiotu:

- Nazwa:
- Numer identyfikacyjny:
- Przeprowadzona procedura (Aneks): **II**

CFI Z.I. de Fétan
01600 TRÉVOUX – France
tél. : +33 474 089 600
S.A.S. au capital de 1.000.000 €
n° siret : BOURG 384 024 899 00021

Deklaruję z pełną odpowiedzialnością, że powyższy produkt jest zgodny z obowiązującymi normami, a w szczególności z tymi wynikającymi z dyrektywy 1999/5/CE:

- Artykuł 3.1 a: (ochrona zdrowia i bezpieczeństwa użytkownika)
  …….. EN 60950-1 : 2006
- Artykuł 3.1 b: (wymagania bezpieczeństwa w zakresie kompatybilności elektromagnetycznej)
  …….. EN 301489-1 V1.8.1 : 2008 _ EN 301489-3 V1.4.1 : 2002
- Artykuł 3.2: (właściwe użytkowanie spektrum radioelektrycznego nie powodującego szkód powodowanych przenikaniem się pól)
  …….. EN 300220-1 V2.1.1 : 2006 _ EN 300220-2 V2.1.2 : 2007
  Aby tego dokonać, przeprowadzono całą serię testów radiowych.

Artykuł 3.3: (ewentualnie)
Data:
03/2009

M. Xavier BAILO (dyrektor generalny)
Podpis i stanowisko
(osoba upoważniona)

CFI Z.I. de Fétan
01600 TRÉVOUX – France
tél. : +33 474 089 600
S.A.S. au capital de 1.000.000 €
n° siret : BOURG 384 024 899 00021

RC **ATX2 N**

CE **DEKLARACJA ZGODNOŚCI**

Nazwisko:
M. Xavier BAILO (directeur général
Producent, osoba upoważniona lub osoba odpowiedzialna za wprowadzenie produktu na rynek, siedziba:
Comptoir Français de l'Interphone – CFI Tel. : + 33 (0) 4.74.08.96.00
Adres:
Allée de Fétan ZI de Fétan BP 321 Fax : + 33 (0) 4.74.00.26.44
TREVOUX 01603 cedex - France
Oznaczenie produktu:
- Rodzaj: Pilot zdalnego sterowania 4-kanałowy
- Rodzaj: **ATEM 4**
- Referencja handlowa: **EXTEL**
- Inne informacje:

Oznaczenie powiadomionego podmiotu:
- Nazwa:
- Numer identyfikacyjny:
- Przeprowadzona procedura (Aneks): **III**

CFI Z.I. de Fétan
01600 TRÉVOUX – France
tél. : +33 474 089 600
S.A.S. au capital de 1.000.000 €
n° siret : BOURG 384 024 899 00021

EXTEL

Deklaruję z pełną odpowiedzialnością, że powyższy produkt jest zgodny z obowiązującymi normami, a w szczególności z tymi wynikającymi z dyrektywy 1999/5/CE:

- Artykuł 3.1 a: (ochrona zdrowia i bezpieczeństwa użytkownika)
  …….. EN 60950-1 : 2006 _ EN 50371 : 2002
- Artykuł 3.1 b: (wymagania bezpieczeństwa w zakresie kompatybilności elektromagnetycznej)
  …….. EN 301489-1 V1.8.1 : 2008 _ EN 301489-3 V1.4.1 : 2002
- Artykuł 3.2: (właściwe użytkowanie spektrum radioelektrycznego nie powodującego szkód powodowanych przenikaniem się pól)
  …….. EN 300220-1 V2.1.1 : 2006 _ EN 300220-2 V2.1.2 : 2007
  Aby tego dokonać, przeprowadzono całą serię testów radiowych.

Artykuł 3.3: (ewentualnie)

Data:
03/2009

M. Xavier BAILO (dyrektor generalny)
Podpis i stanowisko
(osoba upoważniona)

CFI Z.I. de Fétan
01600 TRÉVOUX – France
tél. : +33 474 089 600
S.A.S. au capital de 1.000.000 €
n° siret : BOURG 384 024 899 00021

EXTEL
ATEM 4

KARTA GWARANCYJNA

Dystrybutor:
TORINO Sp. z o.o.
62-020 Swarzędz,
ul. Poznańska 6
POLSKA

Produkt : .....

Nr Seryjny :.....

Data zakupu :.....

Nazwisko klienta :.....

Miejsce zakupu (pieczątka sklepu – podpis):

Zanim zgłosisz reklamację, sprawdź dokładnie swój sprzęt
i zapoznaj się z instrukcją obsługi.

Warunki Gwarancji

1. Gwarancja obowiązuje w okresie 24 miesięcy od daty sprzedaży
2. Czas trwania naprawy wynosi 14 dni roboczych serwisu od momentu zgłoszenia reklamacji i dostarczenia produktu do miejsca zakupu.
3. Naprawa w ramach gwarancji będzie dokonana po przedstawieniu :
   - ważnej i poprawnie wypełnionej karty gwarancyjnej,
   - rachunku lub paragonu z wyraźną datą zakupu i pieczątką sklepu.
4. Gwarant odpowiada jedynie za wady wynikłe z przyczyny tkwiącej w sprzedanym sprzęcie
5. Gwarant nie odpowiada za wady powstałe wskutek niewłaściwej lub niezgodnej z instrukcją obsługi eksploatacji sprzętu, niewłaściwego przechowywania, konserwacji, transportu itp.
6. Gwarancją nie są objęte uszkodzenia powstałe z przyczyn zewnętrznych takich jak urazy mechaniczne, zanieczyszczenia, zalania, zjawiska atmosferyczne, niewłaściwa instalacja, przepięcia w sieci energetycznej, obsługa niezgodna z przeznaczeniem. Gwarancją nie są objęte również czynności wymienione w instrukcji obsługi oraz należące do normalnej obsługi i eksploatacji, np. : zainstalowanie sprzętu, programowanie, konserwacja, czyszczenie głowic. Uszkodzenia w/w mogą być usunięte tylko na koszt klienta
7. Gwarancja nie obejmuje roszczeń z tytułu parametrów technicznych wyrobu o ile są one zgodne podanymi przez producenta.
8. Serwis ma prawo odmówić wykonania naprawy gwarancyjnej i unieważnić kartę w przypadku:
   - Stwierdzenia niezgodności danych na karcie gwarancyjnej oraz danych sprzętu,
   - Jeżeli w karcie gwarancyjnej wystąpią jakiekolwiek zmiany, wytarcia lub zamazania,
   - Naruszenia lub zerwania plomb gwarancyjnych,
   - Stwierdzenia, że sprzęt używany był do celów służbowych, przemysłowych lub profesjonalnych,
   - Stwierdzenia celowego uszkodzenia lub dokonanych w nim przeróbek i zmian.
9. Kupujący ma obowiązek zachowania oryginalnego opakowania fabrycznego sprzętu przez cały okres obowiązywania gwarancji.
10. W przypadku nieuzasadnionej reklamacji użytkownik pokrywa pełne koszty testowania i transportu sprzętu.
11. W przypadku nieprawidłowego działania sprzętu użytkownik dostarcza go do punktu zakupu
12. Użytkownikowi przysługuje prawo wymiany sprzętu na nowy jeżeli :
    - po dokonaniu pięciu złożonych napraw sprzęt wykazuje wady, które uniemożliwiają użytkowanie go zgodnie z przeznaczeniem (naprawą złożoną jest każda naprawa związana z wymianą elementów czynnych, procesorów, głowic w.cz. lub innych istotnych podzespołów sprzętu),
    - Punkt serwisowy umieści uwagę na karcie gwarancyjnej, że usunięcie wady nie jest możliwe.
15. W przypadku wymiany podzespołu gwarant udziela dodatkowo 3 miesięcznej gwarancji na podzespół (chyba że okres gwarancji na cały produkt jest dłuższy niż 3 miesiące) do końca gwarancji całego produktu.
14. Jeżeli wymiana sprzętu jest niewykonalna, użytkownikowi przysługuje prawo do zwrotu zapłaconej ceny pod warunkiem dostarczenia sprzętu kompletnego i niezniszczonego w oryginalnym opakowaniu producenta.
15. Przy wymianie produktu na nowy potrąca się równowartość brakujących lub uszkodzonych przez klienta elementów i koszt ich wymiany.
16. Gwarant nie ponosi odpowiedzialności za uszkodzenia mechaniczne powstałe w transporcie, jeżeli sprzęt nie był w opakowaniu fabrycznym. Wszelkie koszty związane z zapewnieniem bezpiecznego opakowania ponosi klient.
17. Nie wydaje się duplikatów kart gwarancyjnych.
18. Gwarancja obowiązuje tylko na terenie Rzeczpospolitej Polskiej.

Data:	Data:	Data:	Data:	Data: