SELTEX
automatyka domowa

Zestaw automatyki do bramy garażowej

MPG800N

do bram uchylnych i segmentowych

INSTRUKCJA OBSŁUGI I UŻYTKOWANIA

⚠OSTRZEŻENIE

Należy przeczytać instrukcję i zawarte w niej ostrzeżenia przed użytkowaniem. Postępowanie niezgodne z informacjami zawartymi w niniejszej instrukcji może skutkować zniszczeniem produktu lub doprowadzić do utraty zdrowia.

1. WSTĘP
2. ZAWARTOŚĆ ZESTAWU
3. OPIS OGÓLNY
4. INSTALACJA
5. PROGRAMOWANIE
6. FUNKCJE DODATKOWE
7. PARAMETRY TECHNICZNE
8. GDY COŚ NIE DZIAŁA

WSTĘP

Przed przystąpieniem do montażu i Użyciem napędu należy uważnie i ze zrozumieniem przeczytać wszystkie ostrzeżenia i zasady bezpieczeństwa. Nieprawidłowa instalacja i nieprzestrzeganie zasad bezpieczeństwa, z zawartych w instrukcji mogą stanowić zagrożenie zdrowia i życia!

Aby uniknąć porażenia prądem nie należy podłączyć zasilania wcześniej, niż podano w instrukcji.

Przed przystąpieniem do instalacji należy sprawdzić stan mechaniczny – brama powinna pracować płynnie. Przed przytępieniem do instalacji należy usunąć niepotrzebne mechanizmy czy linki.

Osoby postronne oraz niepotrzebne przedmioty, jak również pojazdy należy trzymać w bezpiecznej odległości od miejsca montażu. W przeciwnym wypadku istnieje zagrożenie uszkodzenia mienia, urządzenia, oraz zdrowia i życia użytkownika lub osób postronnych!

Przed jakąkolwiek ingerencją w urządzenie należy odłączyć zasilanie.

Zawartość zestawu

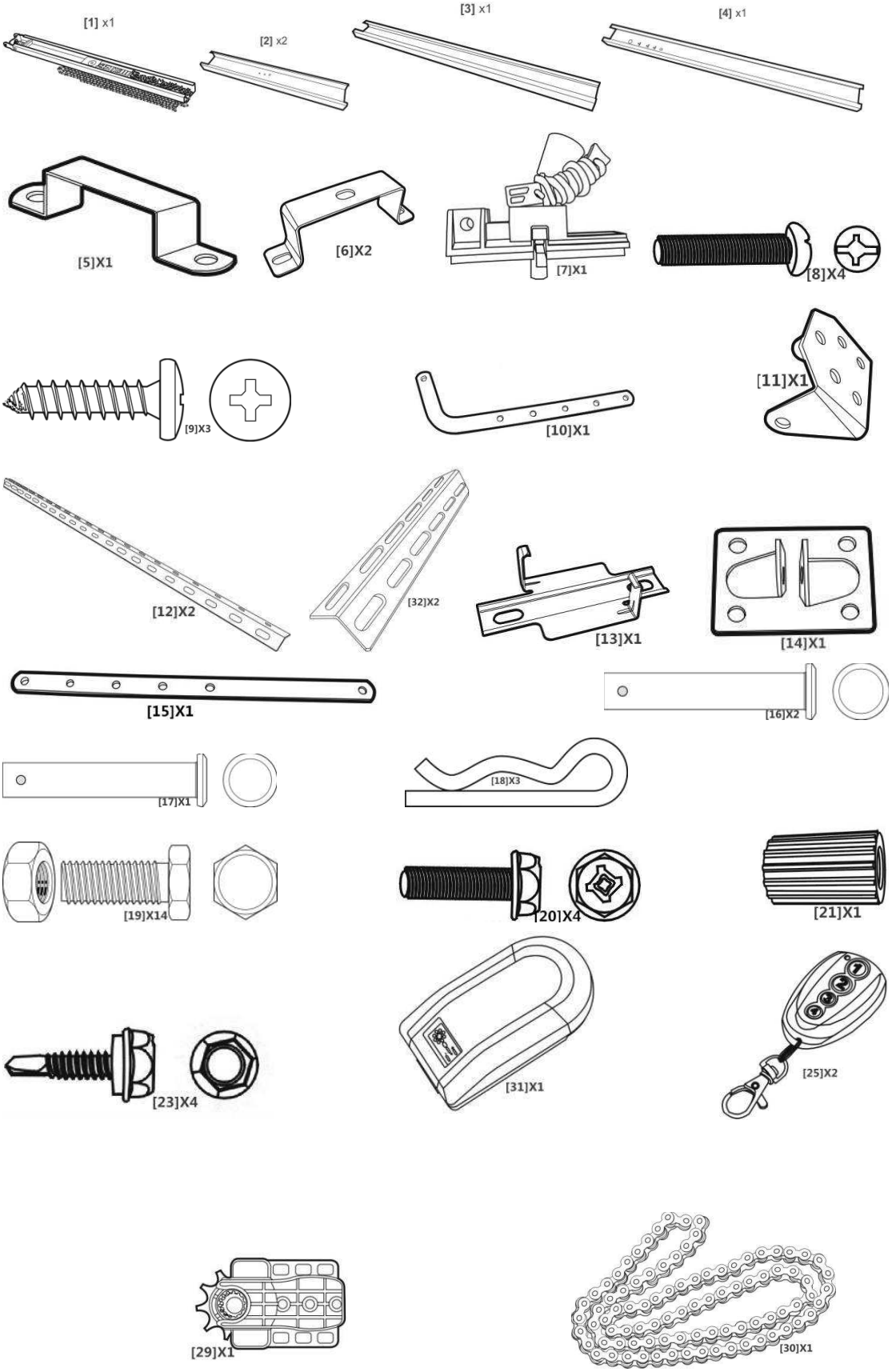

3 INSTALACJA

Prowadnica składa się z 3 elementów, należy ją złożyć za pomocą 2 łączników w kształcie litery ''U''.

Umieść jednostkę główną na twardym podłożu, podkładając pod nią karton. Przytwierdź uprzednio złożoną prowadnicę wraz z łańcuchem do jednostki głównej za pomocą dwóch mocowań w kształcie litery U (E) zobacz rysunek poniżej – za pomocą 4 śrub

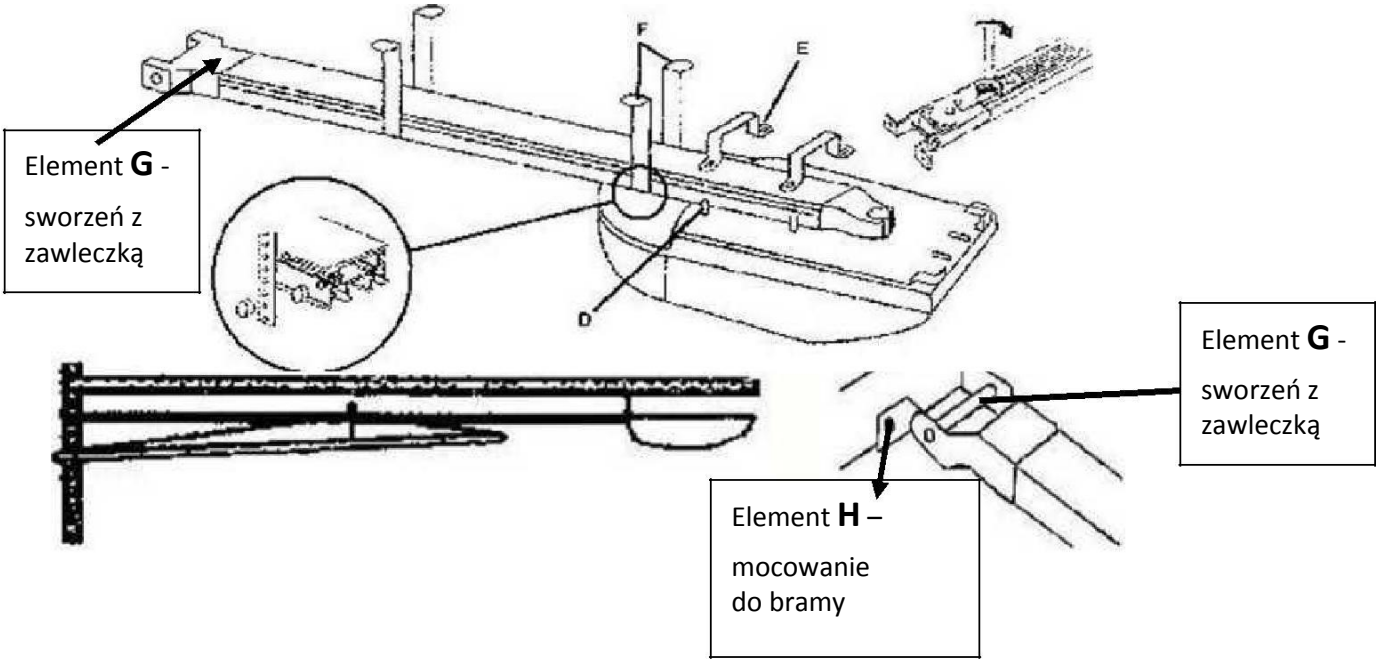

Naciągnij za pomocą klucza 14 mm łańcuch , przykręcając śrubę regulujemy naciąg łańcucha.

UWAGA: elementt oznaczony na zdjęciu powyżej literą F nie jest częścią zakupionego zestawu

Zamontuj dźwigienkę (sprzęgło do ręcznego otwierania bramy, ze sznurkiem), posługując się poniższym rysunkiem.

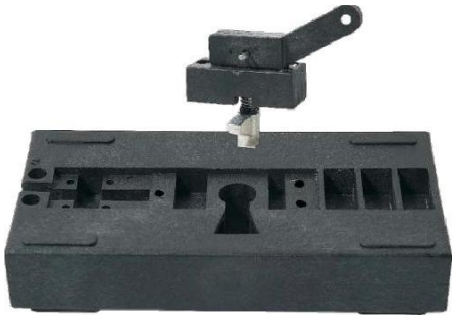

Zamontować napęd z szyną jak na rysunku poniżej, unieść do góry, odznaczyć w górnej części bramy garażowej docelowe położenie wspornika H, wywiercić dziury w bramie. Rozłączyć szynę i wspornik H, przymocować śrubami wspornik H. Połączyć wspornik H oraz całość, zamocować całość do sufitu za pomocą wsporników F.

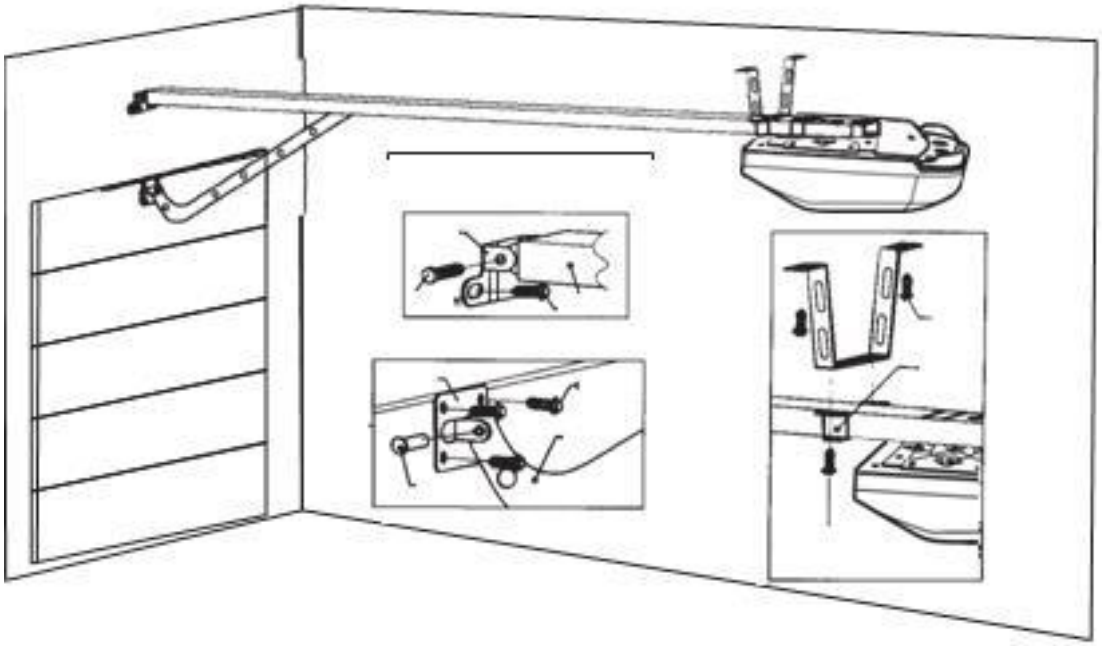

OSTRZEŻENIE! Należy się upewnić, czy napęd został solidnie przymocowany do sufitu. Nieodpowiednio lub słabo przymocowany może odpaść, powodując obrażenia fizyczne lub śmierć!

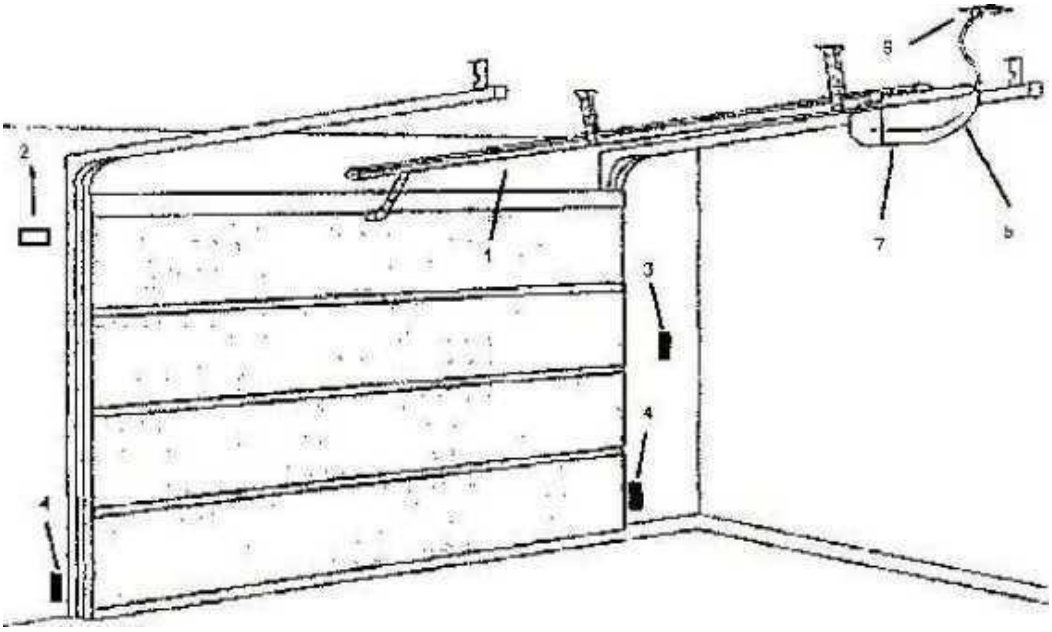

Zalecany sposób instalacji:

1. Szyna
2. Migająca lampka (opcja)
3. Przycisk sterujący, impulsowy, dzwonkowy (opcja)
4. Fotokomórka (opcja)
5. Panel sterujący
6. Wtyczka
7. Jednostka główna

4 . PROGRAMOWANIE

Upewnij się, ze drzwi pracują prawidłowo, tj. sprężyny są dobrze wyregulowane , a brama nie stawia żadnego oporu.

USTAWIANIE POZYCJI OTWARCIA

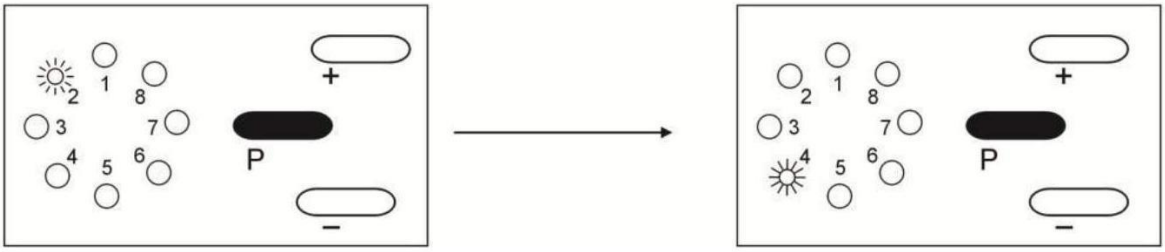

Naciśnij przycisk „P” jeden raz(LED 2 MIGA), naciśnij i trzymaj przycisk „+”, dopóki brama nie osiągnie maksymalnego otwarcia, wtedy puść przycisk.

Następnie:

Naciśnij przycisk „P” jeden raz, pozycja otwarcia została zapamiętana. LED4 miga, przejdź do następnego kroku.

USTAWIENIE POZYCJI ZAMKNIĘCIA

LED4 MIGA naciśnij przycisk i trzyma przycisk „-‘’ dopóki brama nie zamknie się całkowicie.

Następnie:

Naciśnij przycisk „P” jeden raz LED 3 ŚWIECI. Brama samoczynnie się otworzy i zamknie. Programowanie otwarcia i zamknięcia zakończone.

USTAWIENIE SIŁY OTWARCIA

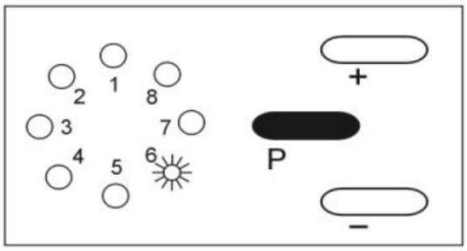

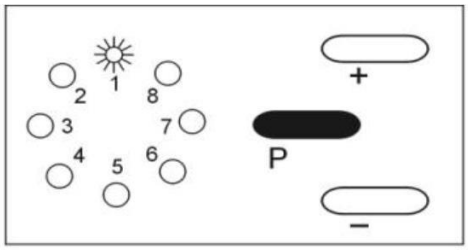

Naciśnij przycisk „P” trzy razy (LED 6 MIGA), naciśnij przycisk „+” lub „-‘’ aby ustawić siłę otwarcia (gdzie 1 to najniższa siłą a 8 najwyższa). Jeżeli brama działa płynnie, możesz ustawić siłę na najniższą. Nie zaleca się używania największej siły otwarcia. Naciśnij przycisk „P” aby zapamiętać ustawienia.

Następnie:

USTAWIENIE SIŁY ZAMKNIĘCIA

Naciśnij przycisk „P” cztery razy (LED1 MIGA), naciśnij przycisk „+’’ lub ‘’-‘’ aby ustawić siłę zamknięcia (gdzie 1 to najniższa siłą a 8 najwyższa). Jeżeli brama działa płynnie, możesz ustawić siłę

na najniższą. Nie zaleca się używania największej siły otwarcia. Naciśnij przycisk „P” aby zapamiętać ustawienia.

USTAWIENIE AUTOMATYCZNEGO ZAMYKANIA BRAMY

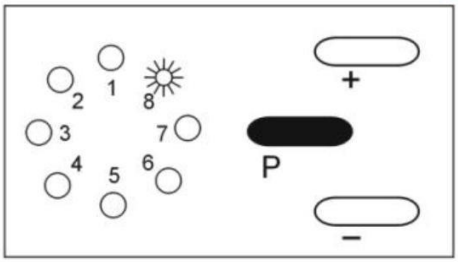

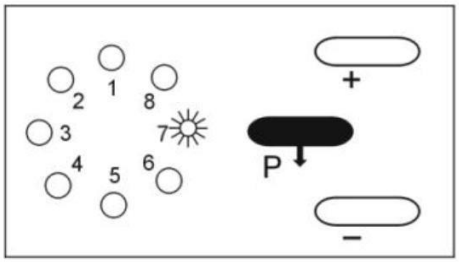

Naciśnij przycisk „P” pięć razy (LED 8 MIGA), naciśnij przycisk „+’’ lub ’’-’’ aby włączyć lub wyłączyć funkcję autozamykania. Zaleca się aby funkcja autozamykania była aktywna z włączonymi fotokomórkami.

PROGRAMOWANIE I USUWANIE PILOTÓW Z PAMIĘCI NAPĘDU.

1. Nacisnąć P dopóli LED7 nie zacznie migać
2. Nacisnąć i puścić przycisk +. Wszystkie diody poza 7 gasną.
3. W tym momencie naciskamy dwukrotnie przycisk pilota, który chcemy zaprogramować.
Wszystkie diody LED zaświecą się a LED 7 zamgura na znak udanego programowania.
4. Nacisnąć przycisk P w celu zapamiętania ustawień.

KASOWANIE PILOTÓW

UWAGA: Wyczyszczenie pamięci pilotów z centrali usunie WSZYSTKIE zaprogramowane wcześniej piloty oraz inne sterowniki bezprzewodowe. Napęd nie będzie już rozpoznawał żadnego sygnału z dowolnego urządzenia zdalnego. WSZYSTKIE pozostałe (lub odzyskane) piloty, bezprzewodowe piloty naścienne i klawiatury bezprzewodowe MUSZĄ zostać przeprogramowane. **KASOWANIE PAMIĘCI PILOTÓW**

Krok 1, Naciśnij i przytrzymaj przycisk „P”, aż zapalą się wszystkie diody LED i zacznie migać LED7
Krok 2, Naciśnij i przytrzymaj przycisk „-”, aż dioda LED7 zgaśnie i ponownie zacznie migać, wskazując pomyślne usunięcie pilotów.
Krok 3, Naciśnij i zwolnij przycisk „P”, aby zapisać.
Aby sprawdzić, czy pamięć została wyczyszczona, naciśnij przycisk pilota, który został wcześniej zaprogramowany do otwierania bramy. Jeśli kasowanie pamięci powiodło się, pilot nie będzie uruchamiał napędu.

6. FUNKCJE DODATKOWE

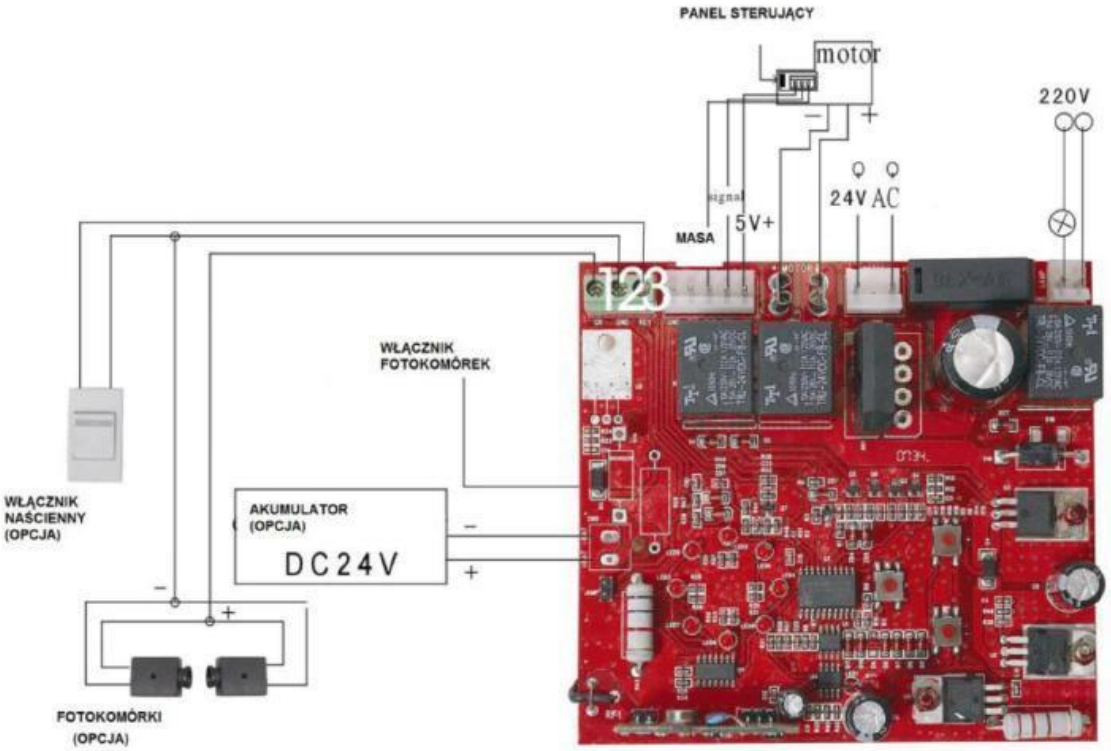

Włącznik naścienny (opcja) służy do otwarcia i zamykania bramy. Podpinamy go od wyjścia 2 i 3.(Wyłącznik impulsowy, dzwonkowy)

Fotokomórki (opcja) podłączamy do wyjścia 1 i 2 wg rysunku. Akumulator (opcja) służy do zapewnienia napięcia stałego w przypadku braku napięcia z sieci.

ZASILANIE	220/230V 50HZ
OŚWIETLENIE	25W
ŻYWOTNOŚĆ	40000 CYKLI
HAŁAS	<60 dB
SIŁA MAKSYMALNA	800N
POBÓR MOCY	120W-24V DC
PRĘDKOŚĆ POSUWU	120MM/S
CZĘSTOTLIWOŚC	433.92 MHz
TEMPERATURA PRACY	-35 C-60 C
ZASIĘG PILOTÓW	35M-80M

7. TYPOWE PROBLEMY

PROBLEM	POWÓD	ROZWIĄZANIE
LED 3 NIE ŚWIECI	BRAK ZASILANIA	PODŁĄCZ ZASILANIE
MAŁY ZASIĘG PILOTA	SŁABA LUB USZKODZONA BATERIA	WYMIEŃ BATERIE
BRAK REAKCJI NA PILOTA	ŹLE ZAPROGRAMOWANY PROCES OTWIERANIA	PRZEPROWADŹ INSTALACJE PONOWNIE
BRAMA NIE WYKONUJE PEŁNEGO CYKLU	DUŻE OPORY PODCZS OTWIERANIA I ZAMYKANIA	SPRAWDŹ NACIĄG SPRĘZYN
BRAMA NIE PORUSZA SIĘ MIMO PRACY NAPĘDU	ROZSPRZĘGLONY WÓZEK LUB BRAK POŁĄCZENIA Z BRAMĄ	ZASPRZĘGL WÓZEKLUB POŁĄCZ BRAME Z NAPĘDEM
HAŁAS Z NAPĘDU	LUŹNY ŁANCUCH LUB BRAK SMAROWANIA	NAPRĘŻ ŁANCUCH LUB NASMARUJ GO

KARTA GWARANCYJNA

Nazwa urządzenia: . .....

Nr Seryjny: .....

Data zakupu: .....

Nazwisko klienta: .....

Miejsce zakupu (pieczątka sklepu i podpis)

Zanim zgłosisz reklamację, sprawdź dokładnie swój sprzęt i zapoznaj się z instrukcją obsługi

WARUNKI GWARANCJI:

1. Gwarancji udziela się na okres 24 miesiące od daty zakupu.
2. Naprawa w ramach gwarancji będzie dokonana po przedstawieniu:

   - rachunku lub paragonu z wyraźną datą zakupu i pieczątką sklepu
3. Nieprawidłowo działający sprzęt użytkownik dostarcza do punktu zakupu lub wskazanego serwisu.
4. Naprawy są wykonywane przez podmiot, który wyznacza producent.
5. Gwarant odpowiada jedynie za wady wynikłe z przyczyny tkwiącej w sprzedanym sprzęcie.
6. Gwarant nie odpowiada za wady powstałe wskutek niewłaściwej lub niezgodnej z instrukcją obsługi eksploatacji sprzętu, niewłaściwego przechowywania, konserwacji, transportu itp.
7. Gwarancja nie obejmuje: akumulatorków, ładowarek i części, które noszą ślady normalnego zużycia, części eksploatacyjnych. Gwarancją nie są objęte uszkodzenia powstałe z przyczyn zewnętrznych takich jak urazy mechaniczne, zanieczyszczenia, zalania, zjawiska atmosferyczne, niewłaściwa instalacja, przepięcia instalacji energetycznej, obsługa niezgodna z przeznaczeniem.
8. Gwarancja nie obejmuje roszczeń z tytułu parametrów technicznych urządzenia o ile są one zgodne z podanymi przez producenta.

9. Serwis ma prawo odmówić wykonania naprawy gwarancyjnej i unieważnić kartę gwarancyjną w przypadku:

- stwierdzenia niezgodności danych na karcie gwarancyjnej z danymi sprzętu

- jeżeli w karcie gwarancyjnej wystąpią jakiekolwiek zmiany, wytarcia, zamazania

- naruszenia lub zerwania plomb gwarancyjnych

- stwierdzenia, że sprzęt używany był do celów służbowych, przemysłowych lub profesjonalnych

- stwierdzenia celowego uszkodzenia sprzętu lub dokonania w nim przeróbek, zmian

10. Kupujący ma obowiązek zachowania oryginalnego opakowania fabrycznego sprzętu przez cały okres obowiązywania gwarancji.

11. Użytkownikowi przysługuje prawo wymiany sprzętu na nowy:

    - po dokonaniu pięciu złożonych napraw sprzęt wykazuje wady, które uniemożliwiają użytkowanie go zgodnie z przeznaczeniem (naprawa złożoną jest każda naprawa związana z wymianą elementów czynnych, procesorów, głowic lub innych istotnych podzespołów sprzętu)

    - punkt serwisowy umieści adnotację na karcie gwarancyjnej, że usunięcie wady jest niemożliwe

12. W przypadku wymiany podzespołu gwarant udziela dodatkowo 3 miesięcznej gwarancji na podzespół (chyba, że okres gwarancji na cały produkt jest dłuższy niż 3 miesiące) do końca gwarancji całego produktu.

13. Jeżeli wymiana sprzętu jest niewykonalna, użytkownikowi przysługuje prawo do zwrotu zapłaconej ceny pod warunkiem dostarczenia sprzętu kompletnego i niezniszczonego.

14. W przypadku nieuzasadnionej reklamacji użytkownik pokrywa pełne koszty testowania i transportu sprzętu.

14. Przy wymianie produktu na nowy potrąca się równowartość brakujących lub uszkodzonych przez klienta elementów i koszt ich naprawy.

15. Gwarant nie ponosi odpowiedzialności za uszkodzenia mechaniczne powstałe w transporcie, jeżeli sprzęt nie był w opakowaniu fabrycznym. Wszelkie koszty związane z zapewnieniem bezpiecznego opakowania ponosi klient.

16. Gwarancja obowiązuje na terenie Rzeczpospolitej Polskiej

17. Nie wydaje się duplikatów kart gwarancyjnych.

18. Karta gwarancyjna nie obowiązuje w przypadku odsprzedaży produktu.

19. Gwarancja przyznawana jest wyłącznie na produkt zakupiony bezpośrednio u Importera lub u autoryzowanych Dystrybutorów.

20. Termin załatwienia reklamacji na podstawie gwarancji wynosi do 31 dni.

21. Niniejsza gwarancja na sprzedany produkt konsumencki nie wyłącza, nie ogranicza, ani nie zawiesza uprawnień wynikających z niezgodności towaru z umową.

SERWIS

Naprawa gwarancyjna zostanie wykonana w terminie możliwie najszybszym, zazwyczaj nie dłuższym niż 31 dni. Przy braku możliwości naprawy czas reklamacji może zostać wydłużony o czas potrzebny na sprowadzenie części od producenta.

Zanieczyszczenia urządzenia powstałe w okresie jego eksploatacji powinny być usunięte przez użytkownika przed oddaniem urządzenia do punktu serwisowego. W przeciwnym wypadku serwis może odmówić przyjęcia reklamacji, bądź oczyścić urządzenie na koszt klienta.

Data przyjęcia do naprawy: .....

Sposób naprawy: .....

Data i podpis serwisu: .....

Data przyjęcia do naprawy: .....

Sposób naprawy: .....

Data i podpis serwisu: .....

Data przyjęcia do naprawy: .....

Sposób naprawy: .....

Data i podpis serwisu: .....

Data przyjęcia do naprawy: .....

Sposób naprawy: .....

Data i podpis serwisu: .....

Data przyjęcia do naprawy: .....

Sposób naprawy: .....

Data i podpis serwisu: .....